风扇及过滤器系列

风扇及过滤器分类介绍

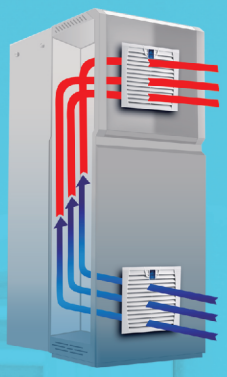

低噪音　节能　防水　铜电机　高气流　快速安装

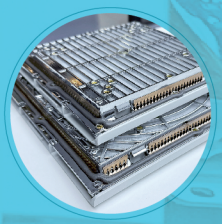

EMC功能

1. LK32 系列

过滤垫更换便捷

电源工作指示灯(选装)

2. LK66 系列

直线格栅设计

高品质防水密封圈

3. FF 系列

标准材质PC+合金,抗紫外线

波纹过滤垫选项

4. FK55 系列

外壳更薄

曲线格栅设计

5. FU 系列

通过螺母灵活调整
风扇尺寸

更大的空气流量风管

6. FK 系列

易开式结构,
滤垫维护更快捷

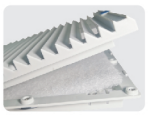

通过螺母灵活调整风扇尺寸

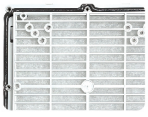

LK3237 .230

LK3237 .300

IP54 CE RoHS COMPLIANT -30 +70 ℃

规格

风扇过滤器型号	LK3237.230	LK3237.115	LK3237.024
额定电压	200-240V AC	100-125V AC	24V DC
额定频率	50/60Hz	50/60Hz	—
空气流量，自由吹风	28/38m³/h	28/38m³/h	38 m³/h
空气流量，配出口过滤器、标准过滤垫	1 x LK3237.300: 20/25m³/h		
轴流风机	自启动罩极电机		
额定电流	0.07A/0.06A	0.12A/0.11A	0.08A
功率	12/11W	12/11W	1.92W
噪音水平	37/41dB(A)	37/41dB(A)	41dB(A)
过滤器工作范围	-30°C - +70°C	-30°C- +70°C	-30°C- +70°C
出口过滤器型号	LK3237.300	LK3237.300	LK3237.300
塑料标准	使用注塑热塑性塑料，阻燃材料符合UL94 V-0自熄标准(可选)		
空气流动方向	进气口为标准配置；排气口为可选配置		

电源工作指示灯(选装)

过滤垫更换便捷

可定制不同颜色

尺寸图(mm)

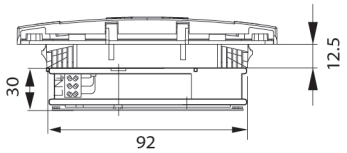

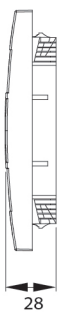

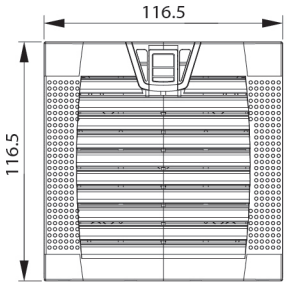

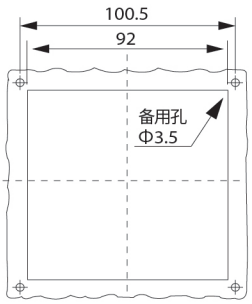

LK3238 .230

LK3238 .300

IP54 CE RoHS COMPLIANT -30 +70

规格

风扇过滤器型号	LK3238.230	LK3238.115	LK3238.024
额定电压	200-240V AC	100-125V AC	24V DC
额定频率	50/60Hz	50/60Hz	—
空气流量，自由吹风	65/85m³/h	65/85m³/h	100m³/h
空气流量，配出口过滤器、标准过滤垫	1 x LK3238.300: 55/70m³/h		
轴流风机	自启动罩极电机		
额定电流	0.12A/0.11A	0.24A/0.22A	0.2A
功率	19/18W	19/18W	4.8W
噪音水平	41/42dB(A)	41/42dB(A)	41dB(A)
过滤器工作范围	-30°C - +70°C	-30°C- +70°C	-30°C- +70°C
出口过滤器型号	LK3238.300	LK3238.300	LK3238.300
塑料标准	使用注塑热塑性塑料，阻燃材料符合UL94 V-0自熄标准(可选)		
空气流动方向	进气口为标准配置；排气口为可选配置		

电源工作指示灯（选装）

过滤垫更换便捷

可定制不同颜色

尺寸图(mm)

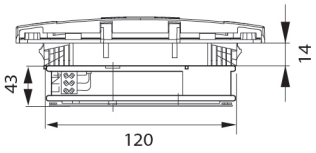

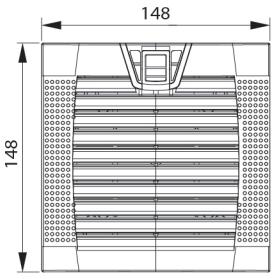

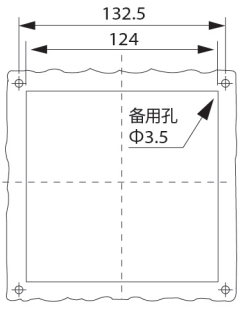

LK3239 .230

LK3239 .300

IP54 CE RoHS COMPLIANT -30 +70 ℃

规格

风扇过滤器型号	LK3239.230	LK3239.115	LK3239.024
额定电压	200-240V AC	100-125V AC	24V DC
额定频率	50/60Hz	50/60Hz	—
空气流量，自由吹风	105/126m³/h	105/126m³/h	126m³/h
空气流量，配出口过滤器、标准过滤垫	1×LK3239.300:78/90m³/h		
轴流风机	自启动罩极电机		
额定电流	0.12A/0.11A	0.24A/0.22A	0.2A
功率	19/18W	19/18W	4.8W
噪音水平	41/42dB(A)	41/42dB(A)	41dB(A)
过滤器工作范围	-30°C - +70°C	-30°C - +70°C	-30°C - +70°C
出口过滤器型号	LK3239.300	LK3239.300	LK3239.300
塑料标准	使用注塑热塑性塑料，阻燃材料符合UL94 V-0自熄标准(可选)		
空气流动方向	进气口为标准配置；排气口为可选配置		

电源工作指示灯(选装)

过滤垫更换便捷

可定制不同颜色

尺寸图(mm)

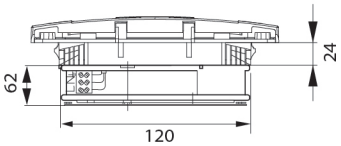

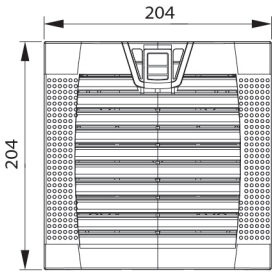

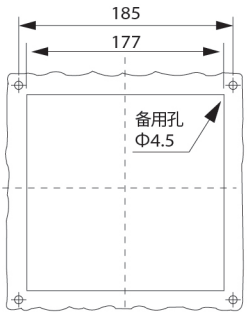

LK3240-P .230

LK3240 .300

IP54 CE RoHS COMPLIANT -30 +70°C

规格

风扇过滤器型号	LK3240-P.230	LK3240-P.115	LK3240.024
额定电压	200-240V AC	100-125V AC	24V DC
额定频率	50/60Hz	50/60 Hz	—
空气流量，自由吹风	220/240m³/h	220/240m³/h	300m³/h
空气流量，配出口过滤器、标准过滤垫	1×LK3240.300:155/185m³/h		
轴流风机	自启动罩极电机		
额定电流	0.24A/0.22A	0.45A/0.42A	0.5A
功率	38/36W	38/36W	12W
噪音水平	50/52dB(A)	50/52dB(A)	50dB(A)
过滤器工作范围	-30°C - +70°C	-30°C - +70°C	-30°C - +70°C
出口过滤器型号	LK3240.300	LK3240.300	LK3240.300
塑料标准	使用注塑热塑性塑料，阻燃材料符合UL94 V-0自熄标准(可选)		
空气流动方向	进气口为标准配置；排气口为可选配置		

电源工作指示灯（选装）

过滤垫更换便捷

可定制不同颜色

尺寸图(mm)

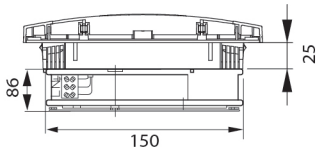

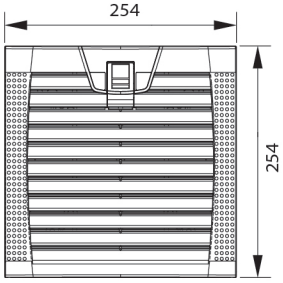

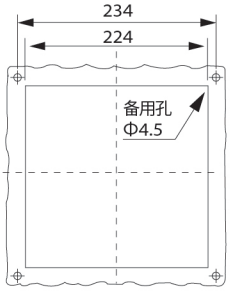

LK3240-M .230

LK3240 .300

IP54 CE RoHS COMPLIANT -30 +70 ℃

规格

风扇过滤器型号	LK3240-M.230	LK3240-M.115
额定电压	200-240V AC	100-125V AC
额定频率	50/60Hz	50/60Hz
空气流量，自由吹风	230/265m³/h	230/265m³/h
空气流量，配出口过滤器、标准过滤垫	1×LK3240.300:190/215m³/h	
轴流风机	自启动罩极电机	
额定电流	0.22A/0.20A	0.45A/0.5A
功率	37/35W	37/35W
噪音水平	50/52dB(A)	50/52dB(A)
过滤器工作范围	-30°C - +70°C	-30°C - +70°C
出口过滤器型号	LK3240.300	LK3240.300
塑料标准	使用注塑热塑性塑料，阻燃材料符合UL94 V-0自熄标准(可选)	
空气流动方向	进气口为标准配置；排气口为可选配置	

电源工作指示灯(选装)

过滤垫更换便捷

可定制不同颜色

尺寸图(mm)

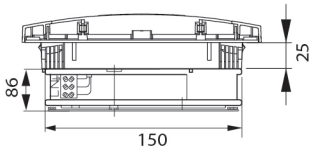

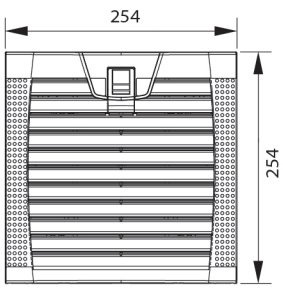

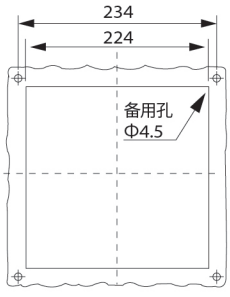

LK3242 .230

LK3243 .300

IP54 CE RoHS COMPLIANT -30 +70 ℃

规格

风扇过滤器型号	LK3242.230	LK3242..115
额定电压	200V-240V AC	100-125V AC
额定频率	50/60Hz	50/60Hz
空气流量，自由吹风	550/600m³/h	550/600m³/h
空气流量，配出口过滤器、标准过滤垫	1×LK3243.300:380/410m³/h	
轴流风机	电容电机	
额定电流	0.30A/0.35A	0.55A/0.65A
功率	55/65W	55/65W
噪音水平	62/65dB(A)	62/65dB(A)
过滤器工作范围	-40°C - +80°C	-40°C - +80°C
出口过滤器型号	LK3243.300	LK3243.300
塑料标准	使用注塑热塑性塑料，阻燃材料符合UL94 V-0自熄标准(可选)	
空气流动方向	进气口为标准配置；排气口为可选配置	

电源工作指示灯（选装）

过滤垫更换便捷

可定制不同颜色

尺寸图(mm)

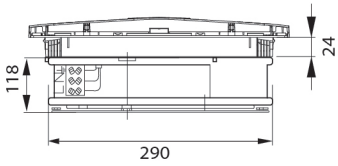

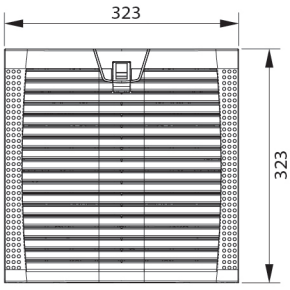

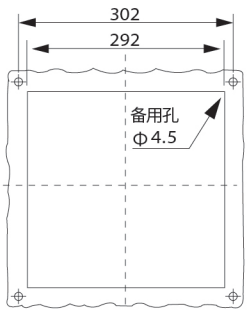

LK3243 .230

此位置可配备温控器

LK3243 .300

IP54 CE RoHS COMPLIANT -30 +70 °C

规格

风扇过滤器型号	LK3243.230	LK3243.115
额定电压	200-240V AC	100-125V AC
额定频率	50/60Hz	50/60Hz
空气流量，自由吹风	1150/1350m³/h	1150/1350m³/h
空气流量，配出口过滤器、标准过滤垫	1×LK3243.300:750/950m³/h	
轴流风机	电容电机	
额定电流	0.52A/0.65A	1.0A/1.1A
功率	110/120W	110/120W
噪音水平	70/72dB(A)	70/72dB(A)
过滤器工作范围	-30°C - +70°C	-30°C - +70°C
出口过滤器型号	LK3243.300	LK3243.300
塑料标准	使用注塑热塑性塑料，阻燃材料符合UL94 V-0自熄标准(可选)	
空气流动方向	进气口为标准配置；排气口为可选配置	

电源工作指示灯(选装)

过滤垫更换便捷

可定制不同颜色

尺寸图(mm)

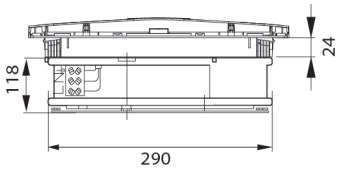

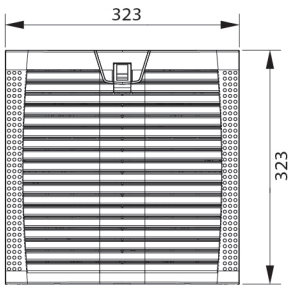

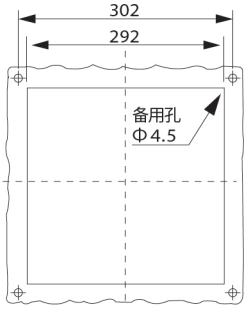

LK3244 .230

LK3243 .300

IP54 CE RoHS COMPLIANT -30 +70 ℃

规格

风扇过滤器型号	LK3244.230	LK3244.115
额定电压	200-240V AC	100-125V AC
额定频率	50/60Hz	50/60Hz
空气流量，自由吹风	550/600m³/h	550/600m³/h
空气流量，配出口过滤器、标准过滤垫	1×LK3243.300:380/410m³/h	
轴流风机	电容电机	
额定电流	0.30A/0.35A	0.55/0.65A
功率	55/65W	55/65W
噪音水平	59/61dB(A)	59/61dB(A)
过滤器工作范围	-30°C - +70°C	-30°C - +70°C
出口过滤器型号	LK3243.300	LK3243.300
塑料标准	使用注塑热塑性塑料，阻燃材料符合UL94 V-0自熄标准(可选)	
空气流动方向	进气口为标准配置；排气口为可选配置	

电源工作指示灯（选装）

过滤垫更换便捷

可定制不同颜色

尺寸图(mm)

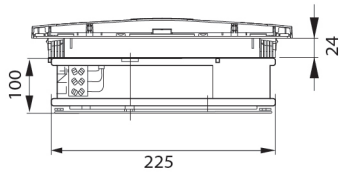

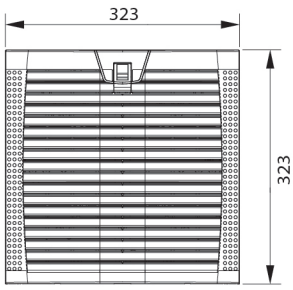

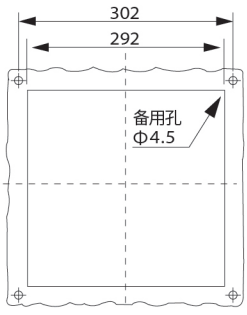

LK3245 .230

LK3243 .300

IP54 CE RoHS COMPLIANT -30 +70 °C

规格

风扇过滤器型号	LK3245.230	LK3245.115
额定电压	200-240V AC	100-125V AC
额定频率	50/60Hz	50/60Hz
空气流量，自由吹风	1150/1350m³/h	1150/1350m³/h
空气流量，配出口过滤器、标准过滤垫	1×LK3243.300:790/950m³/h	
轴流风机	电容电机	
额定电流	0.55A/0.65A	1.0/1.1A
功率	110/150W	110/150W
噪音水平	68/71dB(A)	68/71dB(A)
过滤器工作范围	-30℃ - +70℃	-30℃ - +70℃
出口过滤器型号	LK3243.300	LK3243.300
塑料标准	使用注塑热塑性塑料，阻燃材料符合UL94 V-0自熄标准(可选)	
空气流动方向	进气口为标准配置；排气口为可选配置	

电源工作指示灯(选装)

过滤垫更换便捷

可定制不同颜色

尺寸图(mm)

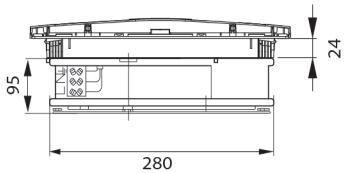

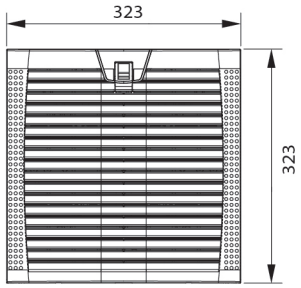

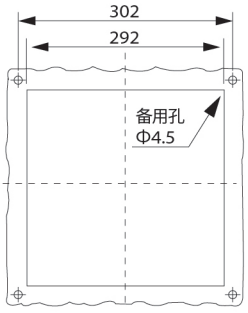

LK6621 .230

LK6621 .300

IP54 CE RoHS COMPLIANT -30 +70 °C

规格

风扇过滤器型号	LK6621.230	LK6621.115	LK6621.024
额定电压	200-240V AC	100-125V AC	24V DC
额定频率	50/60 Hz	50/60 Hz	—
空气流量，自由吹风	28/38 m^3/h	28/38 m^3/h	38 m^3/h
空气流量，配出口过滤器、标准过滤垫	1×LK6621.300:20/25 m^3/h		
轴流风机	自启动罩极电机		
额定电流	0.07A/0.06A	0.12A/0.11A	0.08A
功率	12/11W	12/11W	1.92W
噪音水平	37/41dB(A)	37/41dB(A)	41dB(A)
过滤器工作范围	-30°C - +70°C	-30°C- +70°C	-30°C- +70°C
出口过滤器型号	LK6621.300	LK6621.300	LK6621.300
塑料标准	使用注塑热塑性塑料，阻燃材料符合UL94 V-0自熄标准(可选)		
空气流动方向	进气口为标准配置；排气口为可选配置		

直线格栅设计

更薄的外壳

优质密封圈

尺寸图(mm)

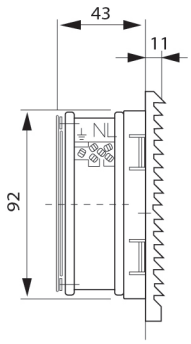

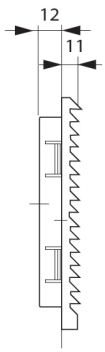

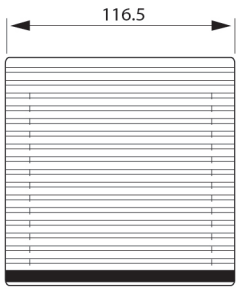

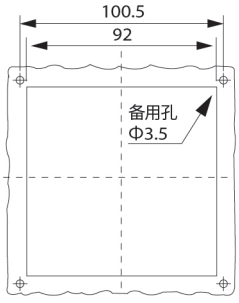

LK6622 .230

LK6622 .300

IP54 CE RoHS COMPLIANT -30 +70 ℃

规格

风扇过滤器型号	LK6622.230	LK6622.115	LK6622.024
额定电压	200-240V AC	100-125V AC	24V DC
额定频率	50/60 Hz	50/60 Hz	—
空气流量，自由吹风	65/85 m^3/h	65/85 m^3/h	100 m^3/h
空气流量，配出口过滤器、标准过滤垫	1×LK6622.300:55/70 m^3/h		
轴流风机	自启动罩极电机		
额定电流	0.12A/0.11A	0.24A/0.22A	0.20A
功率	19/18W	19/18W	4.8W
噪音水平	41/42dB(A)	41/42dB(A)	41dB(A)
过滤器工作范围	-30°C - +70°C	-30°C - +70°C	-30°C - +70°C
出口过滤器型号	LK6622.300	LK6622.300	LK6622.300
塑料标准	使用注塑热塑性塑料，阻燃材料符合UL94 V-0自熄标准(可选)		
空气流动方向	进气口为标准配置；排气口为可选配置		

直线格栅设计

更薄的外壳

优质密封圈

尺寸图(mm)

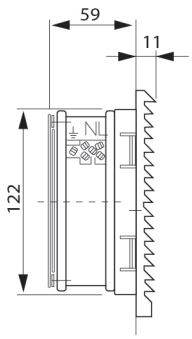

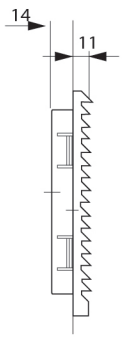

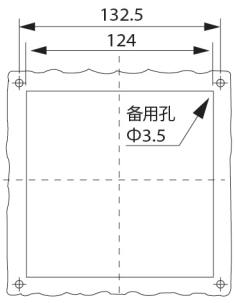

页面数据仅供参考，
详情或有疑问请发送电子邮件至: info@linkwell.org

LK6623 .230

LK6623 .300

IP54 CE RoHS COMPLIANT -30 +70°C

规格

风扇过滤器型号	LK6623.230	LK6623.115	LK6623.024
额定电压	200-240V AC	100-125V AC	24V DC
额定频率	50/60Hz	50/60Hz	—
空气流量，自由吹风	105/126m³/h	105/126m³/h	126m³/h
空气流量，配出口过滤器、标准过滤垫	1×LK6623.300:78/90m³/h		
轴流风机	自启动罩极电机		
额定电流	0.12A/0.11A	0.24A/0.22A	0.20A
功率	19/18W	19/18W	4.8W
噪音水平	41/42dB(A)	41/42dB(A)	41dB(A)
过滤器工作范围	-30°C - +70°C	-30°C - +70°C	-30°C - +70°C
出口过滤器型号	LK6623.300	LK6623.300	LK6623.300
塑料标准	使用注塑热塑性塑料，阻燃材料符合UL94 V-0自熄标准(可选)		
空气流动方向	进气口为标准配置；排气口为可选配置		

直线格栅设计

更薄的外壳

优质密封圈

尺寸图(mm)

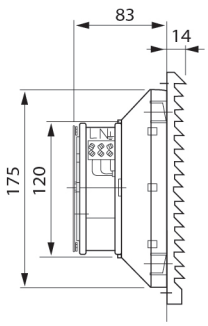

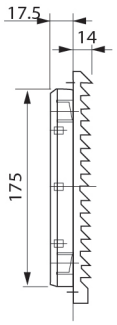

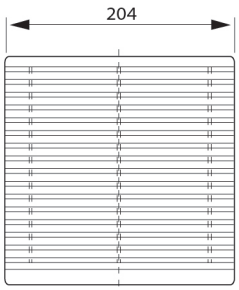

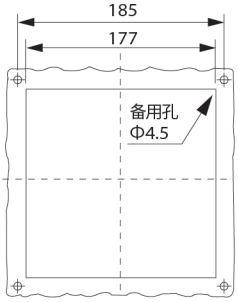

LK6624 .230

LK6624 .300

IP54 CE RoHS COMPLIANT -30 +70 ℃

规格

风扇过滤器型号	LK6624.230	LK6624.115	LK6624.024
额定电压	200V-240V AC	100-125V AC	24V DC
额定频率	50/60Hz	50/60Hz	—
空气流量，自由吹风	220/240m³/h	220/240m³/h	300m³/h
空气流量，配出口过滤器、标准过滤垫	1×LK6624.300:155/185m³/h		
轴流风机	自启动罩极电机		
额定电流	0.24A/0.22A	0.45A/0.42A	0.8A
功率	38/36W	38/36W	19.2W
噪音水平	50/52dB(A)	50/52dB(A)	50dB(A)
过滤器工作范围	-30°C - +70°C	-30°C - +70°C	-30°C - +70°C
出口过滤器型号	LK6624.300	LK6624.300	LK6624.300
塑料标准	使用注塑热塑性塑料，阻燃材料符合UL94 V-0自熄标准(可选)		
空气流动方向	进气口为标准配置；排气口为可选配置		

直线格栅设计

更薄的外壳

优质密封圈

尺寸图(mm)

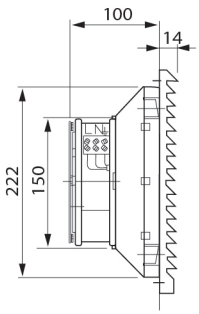

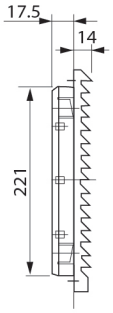

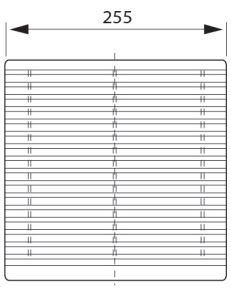

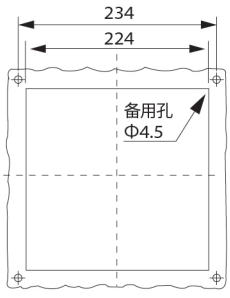

页面数据仅供参考，
详情或有疑问请发送电子邮件至: info@linkwell.org

LK6625 .230

LK6625 .300

IP54 CE RoHS COMPLIANT -30 +70 °C

规格

风扇过滤器型号	LK6625.230	LK6625.115
额定电压	200V-240V AC	100-125V AC
额定频率	50/60Hz	50/60Hz
空气流量，自由吹风	230/265m³/h	230/265m³/h
空气流量，配出口过滤器、标准过滤垫	1×LK6625.300:190/215m³/h	
轴流风机	电容电机	
额定电流	0.22A/0.20A	0.45A/0.50A
功率	37/35W	37/35W
噪音水平	50/52dB(A)	50/52dB(A)
过滤器工作范围	-30℃ - +70℃	-30℃ - +70
出口过滤器型号	LK6625.300	LK6625.300
塑料标准	使用注塑热塑性塑料，阻燃材料符合UL94 V-0自熄标准(可选)	
空气流动方向	进气口为标准配置；排气口为可选配置	

直线格栅设计

更薄的外壳

优质密封圈

尺寸图(mm)

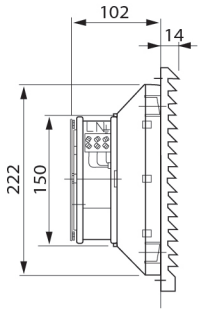

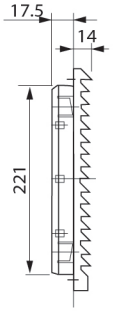

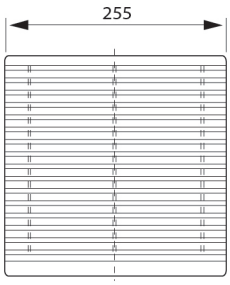

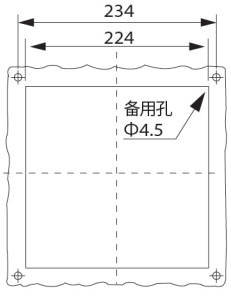

LK6625-D .230

LK6625 .300

IP54 CE RoHS COMPLIANT -30 +70 ℃

规格

风扇过滤器型号	LK6625-D.230	LK6625-D.115
额定电压	200V-240V AC	100-125V AC
额定频率	50/60Hz	50/60Hz
空气流量，自由吹风	330/370m³/h	330/370m³/h
空气流量，配出口过滤器、标准过滤垫	1×LK6625.300:280/300m³/h	
轴流风机	电容电机	
额定电流	0.35A/0.32A	0.54A/0.52A
功率	42/40W	42/40W
噪音水平	60dB(A)	60dB(A)
过滤器工作范围	-30°C - +70°C	-30°C - +70°C
出口过滤器型号	LK6625.300	LK6625.300
塑料标准	使用注塑热塑性塑料，阻燃材料符合UL94 V-0自熄标准(可选)	
空气流动方向	进气口为标准配置；排气口为可选配置	

直线格栅设计

更薄的外壳

优质密封圈

尺寸图(mm)

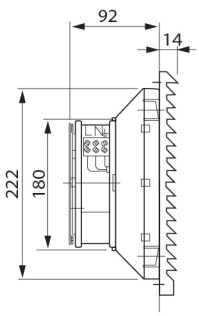

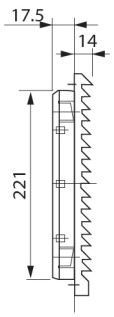

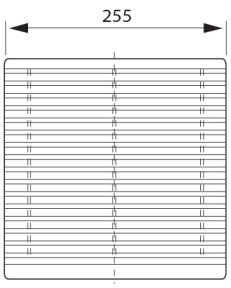

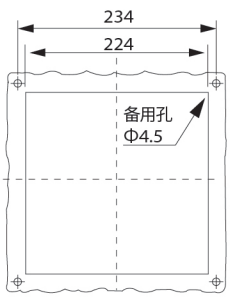

LK6625-E.230

LK6625.300

IP54 CE RoHS COMPLIANT -30 +70 °C

规格

风扇过滤器型号	LK6625-E.230	LK6625-E.115
额定电压	200V-240V AC	100-125V AC
额定频率	50/60Hz	50/60Hz
空气流量，自由吹风	420/430m³/h	420/430m³/h
空气流量，配出口过滤器、标准过滤垫	1×LK6625.300:280/300m³/h	
轴流风机	电容电机	
额定电流	0.35A/0.32A	0.60A/0.58A
功率	45/42W	45/42W
噪音水平	60dB(A)	60dB(A)
过滤器工作范围	-30°C - +70°C	-30°C - +70°C
出口过滤器型号	LK6625.300	LK6625.300
塑料标准	使用注塑热塑性塑料，阻燃材料符合UL94 V-0自熄标准(可选)	
空气流动方向	进气口为标准配置；排气口为可选配置	

直线格栅设计

更薄的外壳

优质密封圈

尺寸图(mm)

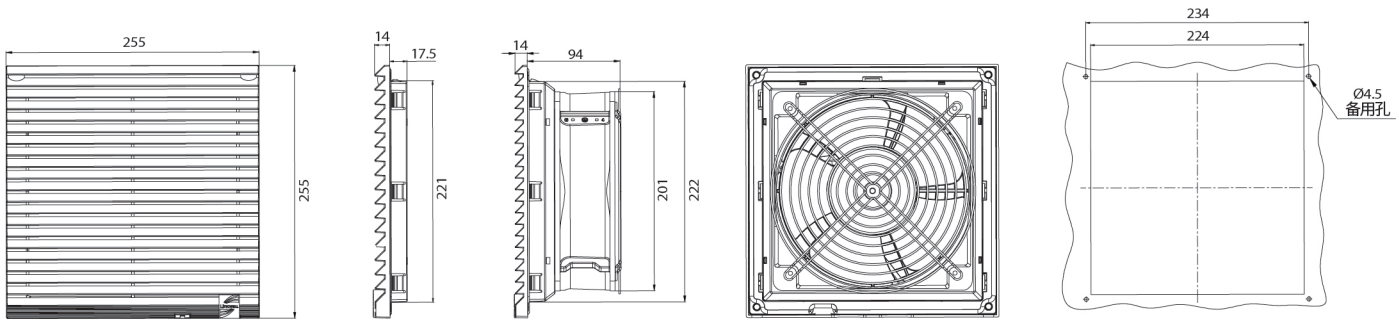

LK6625-F .230

LK6625 .300

IP54 CE RoHS COMPLIANT -30 +70 ℃

规格

风扇过滤器型号	LK6625-F.230	LK6625-F.115
额定电压	200V-240V AC	100-125V AC
额定频率	50/60Hz	50/60Hz
空气流量，自由吹风	700/750m³/h	700/750m³/h
空气流量，配出口过滤器、标准过滤垫	1×LK6625.560:600/300m³/h	
轴流风机	电容电机	
额定电流	0.30A/0.40A	0.54A/0.52A
功率	50/80W	50/80W
噪音水平	60dB(A)	60dB(A)
过滤器工作范围	-30°C - +70°C	-30°C - +70°C
出口过滤器型号	LK6625.300	LK6625.300
塑料标准	使用注塑热塑性塑料，阻燃材料符合UL94 V-0自熄标准(可选)	
空气流动方向	进气口为标准配置；排气口为可选配置	

直线格栅设计

更薄的外壳

优质密封圈

尺寸图(mm)

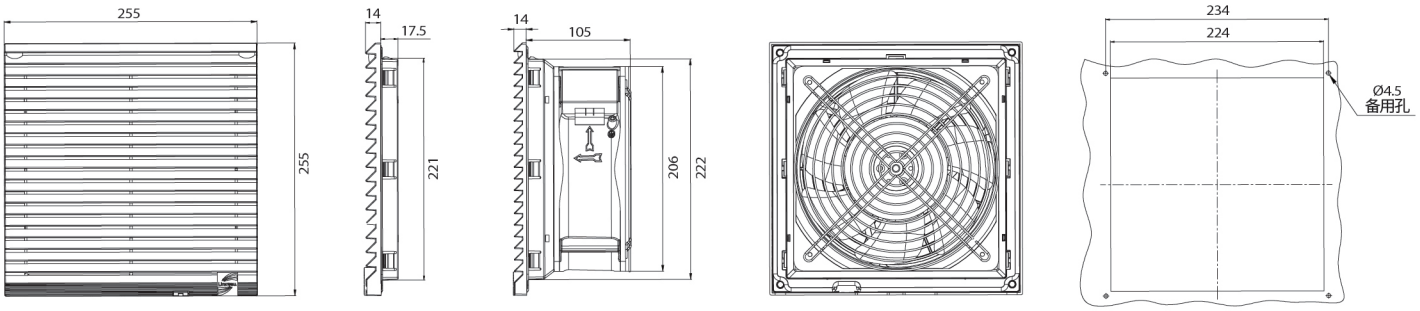

页面数据仅供参考，
详情或有疑问请发送电子邮件至: info@linkwell.org

LK6626 .230

LK6626 .300

IP54 CE RoHS COMPLIANT -30 +70°C

规格

风扇过滤器型号	LK6626.230	LK6626.115
额定电压	200V-240V AC	100-125V AC
额定频率	50/60Hz	50/60Hz
空气流量，自由吹风	550/600m³/h	550/600m³/h
空气流量，配出口过滤器、标准过滤垫	1×LK6626.300:380/410m³/h	
轴流风机	电容电机	
额定电流	0.30A/0.35A	0.55A/0.65A
功率	55/65W	55/65W
噪音水平	62/65dB(A)	62/65dB(A)
过滤器工作范围	-30°C - +70°C	-30°C - +70°C
出口过滤器型号	LK6626.300	LK6626.300
塑料标准	使用注塑热塑性塑料，阻燃材料符合UL94 V-0自熄标准(可选)	
空气流动方向	进气口为标准配置；排气口为可选配置	

直线格栅设计

更薄的外壳

优质密封圈

尺寸图(mm)

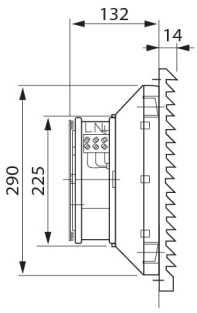

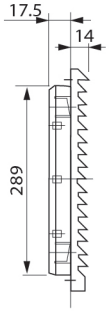

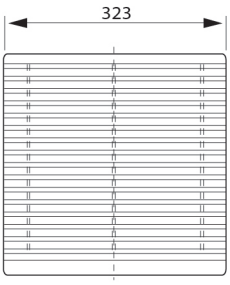

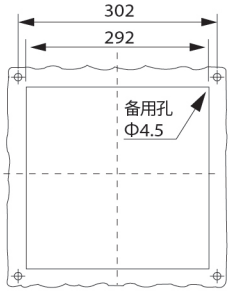

LK6627 .230

LK6626 .300

IP54 CE RoHS COMPLIANT -30 +70 ℃

规格

风扇过滤器型号	LK6627.230	LK6627.115
额定电压	200V-240V AC	100-125V AC
额定频率	50/60Hz	50/60Hz
空气流量，自由吹风	1150/1350m³/h	1150/1350m³/h
空气流量，配出口过滤器、标准过滤垫	1×LK6626.300:750/950m³/h	
轴流风机	电容电机	
额定电流	0.55A/0.65A	1.0A/1.1A
功率	110/150W	110/150W
噪音水平	68/71dB(A)	68/71dB(A)
过滤器工作范围	-30°C - +70°C	-30°C - +70°C
出口过滤器型号	LK6626.300	LK6626.300
塑料标准	使用注塑热塑性塑料，阻燃材料符合UL94 V-0自熄标准(可选)	
空气流动方向	进气口为标准配置；排气口为可选配置	

直线格栅设计

更薄的外壳

优质密封圈

尺寸图(mm)

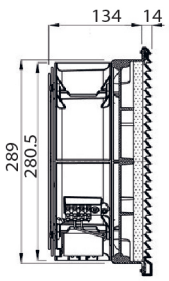

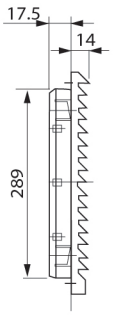

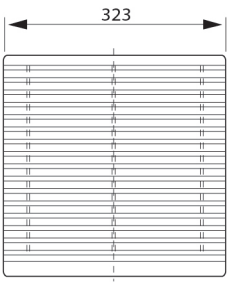

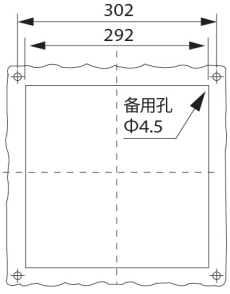

页面数据仅供参考，
详情或有疑问请发送电子邮件至: info@linkwell.org

FF109 .230

EF109

IP54 CE RoHS COMPLIANT UL94 V-0 -40 +80 °C

规格

风扇过滤器型号	FF109.230	FF109.115	FF109.024
额定电压	200V-240V AC	100-125V AC	24V DC
额定频率	50/60Hz	50/60Hz	—
空气流量，自由吹风	28/38m³/h	28/38m³/h	38m³/h
空气流量，配出口过滤器、标准过滤垫	1×EF109:22/28m³/h		
轴流风机	自启动罩极电机		
额定电流	0.09A/0.08A	0.16/0.14A	0.85A
功率	13/12W	13/12W	2.04W
噪音水平	28/32dB(A)	28/32dB(A)	36dB(A)
过滤器工作范围	-40°C - +80°C	-40°C - +80°C	-40°C - +80°C
出口过滤器型号	EF109	EF109	EF109
塑料标准	使用PC合金塑料，材料符合UL94 V-0阻燃自熄标准		
空气流动方向	进气口为标准配置；排气口为可选配置		

直线型设计

轻松更换滤垫

优质密封圈

尺寸图(mm)

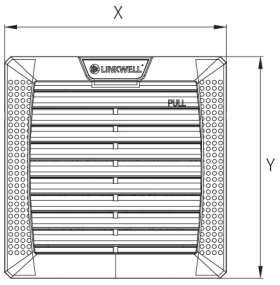

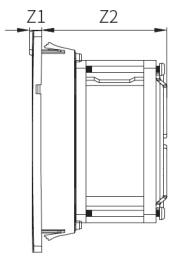

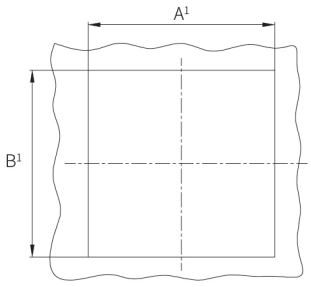

mm		X	Y	Z1	Z2	A¹	B¹
FF109	AC	109	109	4	62	92	92
	DC	109	109	4	62	92	92
EF109		109	109	4	62	92	92

适用于柜壁厚度不超过2mm，当2mm＜材料厚度≤3mm，开孔尺寸应加大1mm

FF145 .230

EF145

IP54 CE RoHS COMPLIANT UL94 V-0 -40 +80 °C

规格

风扇过滤器型号	FF145.230	FF145.115	FF145.024
额定电压	200V-240V AC	100-125V AC	24V DC
额定频率	50/60Hz	50/60Hz	—
空气流量，自由吹风	65/85m³/h	65/85m³/h	100m³/h
空气流量，配出口过滤器、标准过滤垫	1×EF145:55/70m³/h		
轴流风机	自启动罩极电机		
额定电流	0.12A/0.11A	0.24A/0.22A	0.20A
功率	19/18W	19/18W	4.8W
噪音水平	41/42dB(A)	41/42dB(A)	41dB(A)
过滤器工作范围	-40°C - +80°C	-40°C - +80°C	-40°C - +80°C
出口过滤器型号	EF145	EF145	EF145
塑料标准	使用PC合金塑料，材料符合UL94 V-0阻燃自熄标准		
空气流动方向	进气口为标准配置；排气口为可选配置		

直线型设计

轻松更换滤垫

优质密封圈

尺寸图(mm)

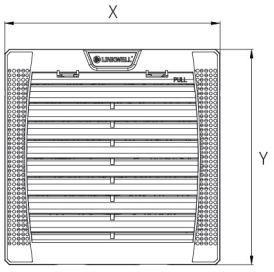

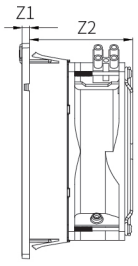

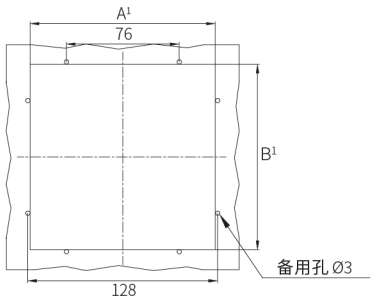

mm		X	Y	Z1	Z2	A¹	B¹
FF145	AC	145	145	5	70	125	125
	DC	145	145	5	70	125	125
EF145		145	145	5	70	125	125

适用于柜壁厚度不超过2mm，当2mm＜材料厚度≤3mm，开孔尺寸应加大1mm

页面数据仅供参考，
详情或有疑问请发送电子邮件至: info@linkwell.org

FF202 .230

EF202

IP54 CE RoHS COMPLIANT UL94 V-0 -40 +80 ℃

规格

风扇过滤器型号	FF202.230	FF202.115	FF202.024
额定电压	200V-240V AC	100-125V AC	24V DC
额定频率	50/60 Hz	50/60 Hz	—
空气流量，自由吹风	105/126m³/h	105/126m³/h	126m³/h
空气流量，配出口过滤器、标准过滤垫	1×EF202:78/90m³/h		
轴流风机	自启动罩极电机		
额定电流	0.12A/0.11A	0.24A/0.22A	0.20A
功率	19/18W	19/18W	4.8W
噪音水平	41/42dB(A)	41/42dB(A)	41dB(A)
过滤器工作范围	-40°C - +80°C	-40°C - +80°C	-40°C - +80°C
出口过滤器型号	EF202	EF202	EF202
塑料标准	使用PC合金塑料，材料符合UL94 V-0阻燃自熄标准		
空气流动方向	进气口为标准配置；排气口为可选配置		

直线型设计

轻松更换滤垫

优质密封圈

尺寸图(mm)

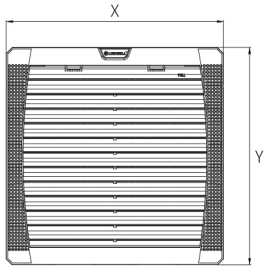

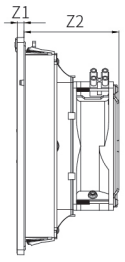

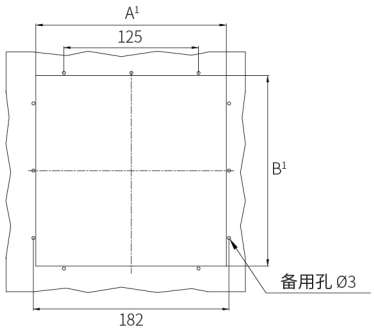

mm		X	Y	Z1	Z2	A¹	B¹
FF202	AC	202	202	6.5	87	177	177
	DC	202	202	6.5	87	177	177
EF202		202	202	6.5	87	177	177

适用于柜壁厚度不超过2mm，当2mm＜材料厚度≤3mm，开孔尺寸应加大1mm

FF252-P .230

EF252

IP54 CE RoHS COMPLIANT UL94 V-0 -40 +80 °C

规格

风扇过滤器型号	FF252-P.230	FF252-P.115	FF252-P.024
额定电压	200V-240V AC	100-125V AC	24V DC
额定频率	50/60Hz	50/60Hz	—
空气流量，自由吹风	220/240m³/h	220/240m³/h	300m³/h
空气流量，配出口过滤器、标准过滤垫	1×EF252:155/185m³/h		
轴流风机	自启动罩极电机		
额定电流	0.24A/0.22A	0.45A/0.42A	0.50A
功率	38/36W	38/36W	12W
噪音水平	50/52dB(A)	50/52dB(A)	50dB(A)
过滤器工作范围	-40°C - +80°C	-40°C - +80°C	-40°C - +80°C
出口过滤器型号	EF252	EF252	EF252
塑料标准	使用PC合金塑料，材料符合UL94 V-0阻燃自熄标准		
空气流动方向	进气口为标准配置；排气口为可选配置		

直线型设计

轻松更换滤垫

优质密封圈

尺寸图(mm)

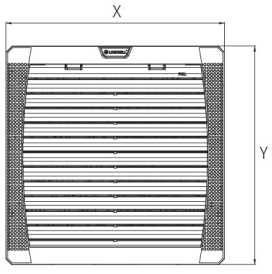

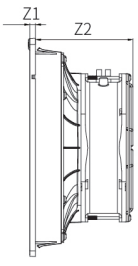

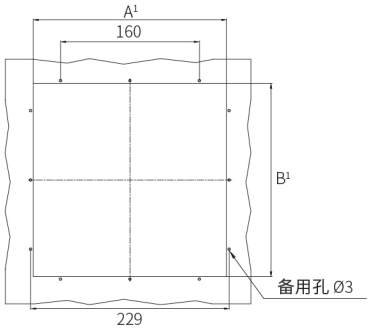

mm		X	Y	Z1	Z2	A¹	B¹
FF252-P	AC	252	252	6.5	111	223	223
	DC	252	252	6.5	111	223	223
EF252		252	252	6.5	33	223	223

适用于柜壁厚度不超过2mm，当2mm＜材料厚度≤3mm，开孔尺寸应加大1mm

页面数据仅供参考，
详情或有疑问请发送电子邮件至: info@linkwell.org

FF252-M .230

EF252

IP54 CE RoHS COMPLIANT UL94 V-0 -40 +80 °C

规格

风扇过滤器型号	FF252-M.230	FF252-M.115
额定电压	200V-240V AC	100-125V AC
额定频率	50/60Hz	50/60Hz
空气流量，自由吹风	230/265m³/h	230/265m³/h
空气流量，配出口过滤器、标准过滤垫	1×EF252:190/215m³/h	
轴流风机	电容电机	
额定电流	0.22A/0.20A	0.45A/0.50A
功率	37/35W	37/35W
噪音水平	50/52dB(A)	50/52dB(A)
过滤器工作范围	-40°C - +80°C	-40°C - +80°C
出口过滤器型号	EF252	EF252
塑料标准	使用PC合金塑料，材料符合UL94 V-0阻燃自熄标准	
空气流动方向	进气口为标准配置；排气口为可选配置	

直线型设计

轻松更换滤垫

优质密封圈

尺寸图(mm)

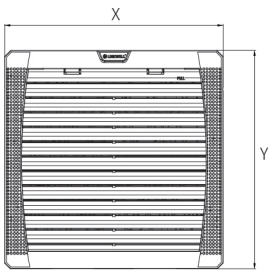

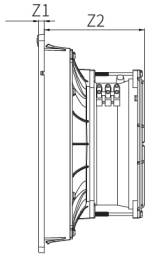

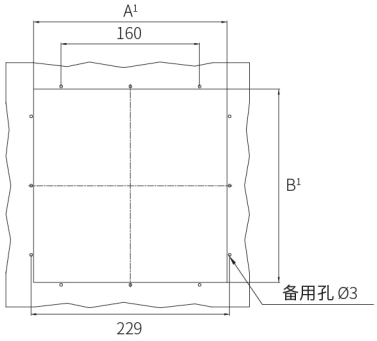

mm	X	Y	Z1	Z2	A¹	B¹
FF252-M	252	252	6.5	114	223	223
EF252	252	252	6.5	33	223	223

适用于柜壁厚度不超过2mm，当2mm＜材料厚度≤3mm，开孔尺寸应加大1mm

FF320 .230

EF320

IP54 CE RoHS COMPLIANT UL94 V-0 -40 +80 °C

规格

风扇过滤器型号	FF320.230	FF320.115
额定电压	200V-240V AC	100-125V AC
额定频率	50/60Hz	50/60Hz
空气流量，自由吹风	550/600m³/h	550/600m³/h
空气流量，配出口过滤器、标准过滤垫	1×EF320:380/410m³/h	
轴流风机	电容电机	
额定电流	0.30A/0.55A	0.55A/0.65A
功率	55/65W	55/65W
噪音水平	62/65dB(A)	62/65dB(A)
过滤器工作范围	-40°C - +80°C	-40°C - +80°C
出口过滤器型号	EF320	EF320
塑料标准	使用PC合金塑料，材料符合UL94 V-0阻燃自熄标准	
空气流动方向	进气口为标准配置；排气口为可选配置	

直线型设计

轻松更换滤垫

优质密封圈

尺寸图(mm)

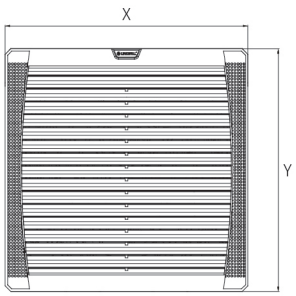

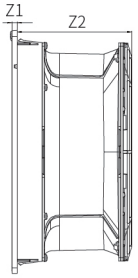

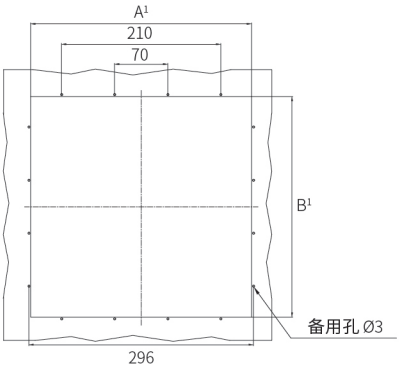

mm	X	Y	Z1	Z2	A¹	B¹
FF320	320	320	7	162	291	291
EF320	320	320	7	36	291	291

适用于柜壁厚度不超过2mm，当2mm＜材料厚度≤3mm，开孔尺寸应加大1mm

页面数据仅供参考，
详情或有疑问请发送电子邮件至: info@linkwell.org

FF320-D .230

EF320

IP54 CE RoHS COMPLIANT UL94 V-0 -40 +80 ℃

规格

风扇过滤器型号	FF320-D.230	FF320-D.115
额定电压	200V-240V AC	100-125V AC
额定频率	50/60Hz	50/60Hz
空气流量，自由吹风	1150/1350m³/h	1150/1350m³/h
空气流量，配出口过滤器、标准过滤垫	1×EF320:750/950m³/h	
轴流风机	电容电机	
额定电流	0.55A/0.65A	1.0A/1.1A
功率	110/150W	110/150W
噪音水平	68/71dB(A)	68/71dB(A)
过滤器工作范围	-40°C - +80°C	-40°C - +80°C
出口过滤器型号	EF320	EF320
塑料标准	使用PC合金塑料，材料符合UL94 V-0阻燃自熄标准	
空气流动方向	进气口为标准配置；排气口为可选配置	

直线型设计

轻松更换滤垫

优质密封圈

尺寸图(mm)

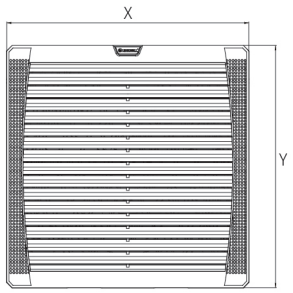

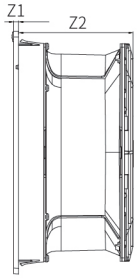

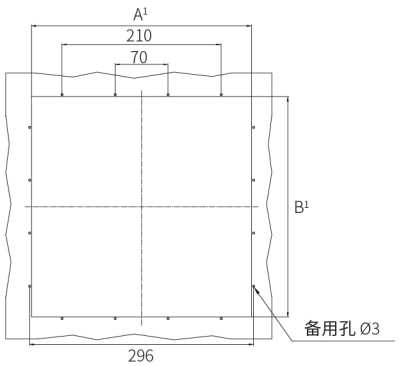

mm	X	Y	Z1	Z2	A¹	B¹
FF320-D	320	320	7	162	291	291
EF320	320	320	7	36	291	291

适用于柜壁厚度不超过2mm，当2mm＜材料厚度≤3mm，开孔尺寸应加大1mm

FF5000 .230

EF320

IP54 CE RoHS COMPLIANT UL94 V-0 -40 +80 °C

规格

风扇过滤器型号	FF5000.230	FF5000.115
额定电压	200V-240V AC	100-125V AC
额定频率	50/60Hz	50/60Hz
空气流量，自由吹风	550/600m³/h	550/600m³/h
空气流量，配出口过滤器、标准过滤垫	1×EF320:380/410m³/h	
轴流风机	电容电机	
额定电流	0.30A/0.35A	0.55A/0.65A
功率	55/65W	55/65W
噪音水平	62/65dB(A)	62/65dB(A)
过滤器工作范围	-40°C - +80°C	-40°C - +80°C
出口过滤器型号	EF320	EF320
塑料标准	使用PC合金塑料，材料符合UL94 V-0阻燃自熄标准	
空气流动方向	进气口为标准配置；排气口为可选配置	

直线型设计

轻松更换滤垫

优质密封圈

尺寸图(mm)

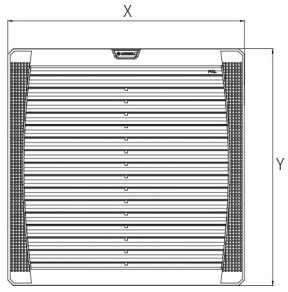

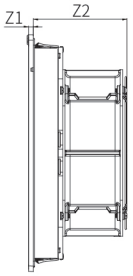

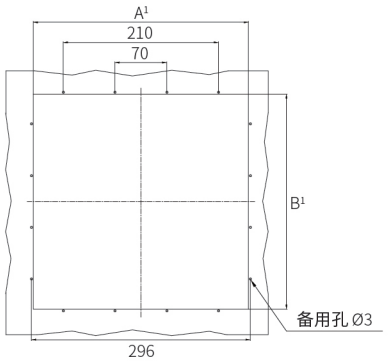

mm	X	Y	Z1	Z2	A¹	B¹
FF5000	320	320	7	125	291	291
EF320	320	320	7	36	291	291

适用于柜壁厚度不超过2mm，当2mm＜材料厚度≤3mm，开孔尺寸应加大1mm

页面数据仅供参考，
详情或有疑问请发送电子邮件至: info@linkwell.org

FF7000 .230

EF320

IP54 CE RoHS COMPLIANT UL94 V-0 -40 +80 °C

规格

风扇过滤器型号	FF7000.230	FF7000.115
额定电压	200V-240V AC	100-125V AC
额定频率	50/60Hz	50/60Hz
空气流量，自由吹风	1150/1350m³/h	1150/1350m³/h
空气流量，配出口过滤器、标准过滤垫	1×EF320:750/950m³/h	
轴流风机	电容电机	
额定电流	0.55A/0.65A	1.0A/1.1A
功率	110/150W	110/150W
噪音水平	68/71dB(A)	68/71dB(A)
过滤器工作范围	-40°C - +80°C	-40°C - +80°C
出口过滤器型号	EF320	EF320
塑料标准	使用PC合金塑料，材料符合UL94 V-0阻燃自熄标准	
空气流动方向	进气口为标准配置；排气口为可选配置	

直线型设计

轻松更换滤垫

优质密封圈

尺寸图(mm)

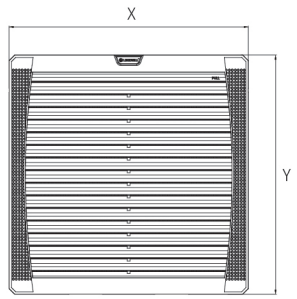

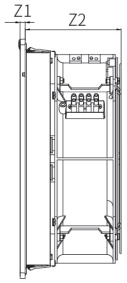

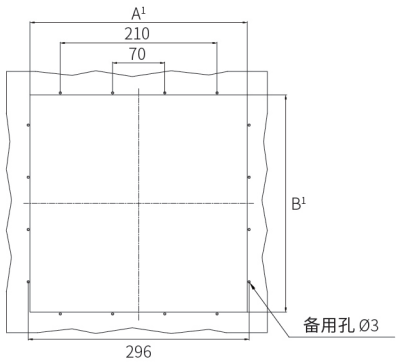

mm	X	Y	Z1	Z2	A¹	B¹
FF7000	320	320	7	127	291	291
EF320	320	320	7	36	291	291

适用于柜壁厚度不超过2mm，当2mm＜材料厚度≤3mm，开孔尺寸应加大1mm

FF130.230

EF130

IP54 CE RoHS COMPLIANT UL94 V-0 -40 +80 °C

规格

风扇过滤器型号	FF130.230	FF130.115	FF130.024
额定电压	200V-240V AC	100-125V AC	24V DC
额定频率	50/60Hz	50/60Hz	—
空气流量，自由吹风	80/110m³/h	80/110m³/h	110m³/h
空气流量，配出口过滤器、标准过滤垫	1×EF130:60/72m³/h		
轴流风机	自启动罩极电机		
额定电流	0.27A/0.24A	0.48A/0.42A	0.26A
功率	39/36W	39/36W	6.12W
噪音水平	35/38dB(A)	35/38dB(A)	38dB(A)
过滤器工作范围	-40°C - +80°C	-40°C - +80°C	-40°C - +80°C
出口过滤器型号	EF130	EF130	EF130
塑料标准	使用PC合金塑料，材料符合UL94 V-0阻燃自熄标准		
空气流动方向	进气口为标准配置；排气口为可选配置		

直线型设计

轻松更换滤垫

优质密封圈

尺寸图(mm)

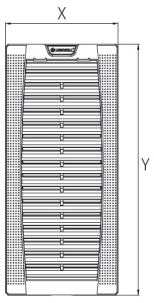

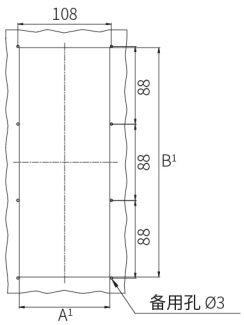

mm		X	Y	Z1	Z2	A¹	B¹
FF130	AC	130	290	5	74	105	265
	DC	130	290	5	74	105	265
EF130		130	290	5	74	105	265

适用于柜壁厚度不超过2mm，当2mm＜材料厚度≤3mm，开孔尺寸应加大1mm

页面数据仅供参考，
详情或有疑问请发送电子邮件至: info@linkwell.org

IP54 CE RoHS COMPLIANT UL94 V-0 -40 +80 °C

规格

型号	EF363
尺寸	363*483*42mm
过滤器工作范围	-20~+60°C
组合重量	~
重量	1.1kg
除尘率	87%
颜色	RAL7035
可选风扇	~
滤垫等级	G4
IP 等级	IP54
证书	CE. EMC. ROHS

尺寸图(mm)

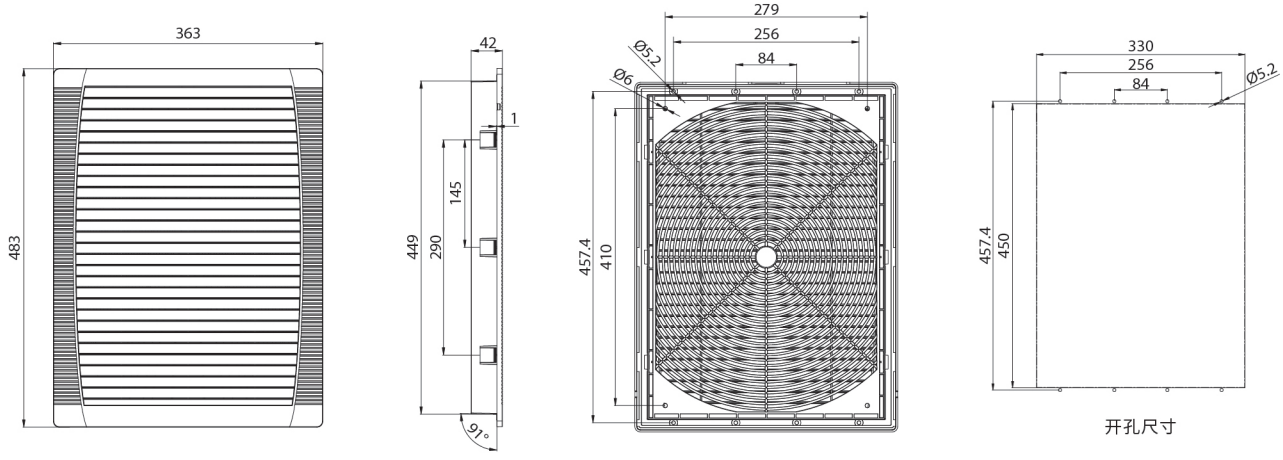

开孔尺寸

FK5521 .230

FK5521 .300

IP54 CE RoHS COMPLIANT -30 +70 °C

规格

风扇过滤器型号	FK5521.230	FK5521.115	FK5521.024
额定电压	200V-240V AC	100-125V AC	24V DC
额定频率	50/60Hz	50/60Hz	—
空气流量，自由吹风	25/35m³/h	25/35m³/h	35m³/h
空气流量，配出口过滤器、标准过滤垫	1×FK5521.300:22/28m³/h		
轴流风机	自启动罩极电机		
额定电流	0.09A/0.08A	0.16A/0.14A	0.085A
功率	13/12W	13/12W	2.04W
噪音水平	28/32dB(A)	28/32dB(A)	36dB(A)
过滤器工作范围	-30°C - +70°C	-30°C - +70°C	-30°C - +70°C
出口过滤器型号	FK5521.300	FK5521.300	FK5521.300
塑料标准	使用注塑热塑性塑料，阻燃材料符合UL94 V-0自熄标准(可选)		
空气流动方向	进气口为标准配置；排气口为可选配置		

曲线格栅设计

优质密封垫

高品质过滤棉

尺寸图(mm)

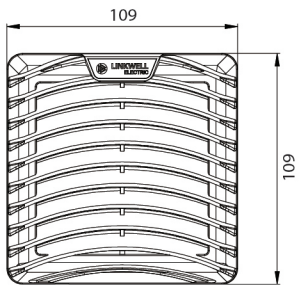

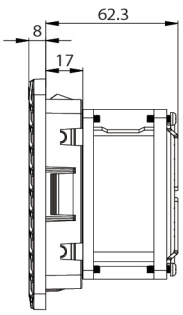

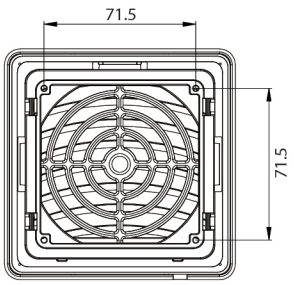

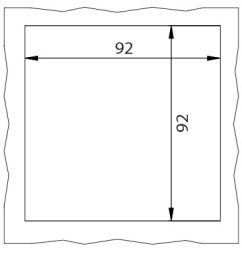

FK5522 .230

FK5522 .300

IP54 CE RoHS COMPLIANT -30 +70 °C

规格

风扇过滤器型号	FK5522.230	FK5522.115	FK5522.024
额定电压	200V-240V AC	100-125V AC	24V DC
额定频率	50/60Hz	50/60Hz	—
空气流量，自由吹风	65/85m³/h	65/85m³/h	100m³/h
空气流量，配出口过滤器、标准过滤垫	1×FK5522.300:55/70m³/h		
轴流风机	自启动罩极电机		
额定电流	0.12A/0.11A	0.24A/0.22A	0.20A
功率	19/18W	19/18W	4.8W
噪音水平	41/42dB(A)	41/42dB(A)	41dB(A)
过滤器工作范围	-30°C - +70°C	-30°C - +70°C	-30°C - +70°C
出口过滤器型号	FK5522.300	FK5522.300	FK5522.300
塑料标准	使用注塑热塑性塑料，阻燃材料符合UL94 V-0自熄标准(可选)		
空气流动方向	进气口为标准配置；排气口为可选配置		

曲线格栅设计

优质密封垫

高品质过滤棉

尺寸图(mm)

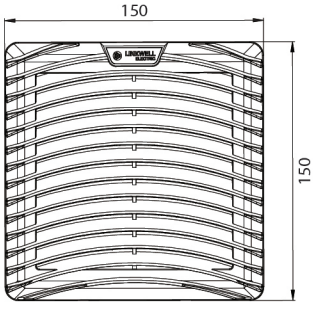

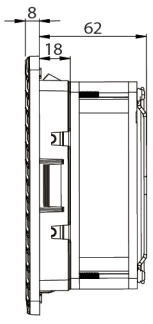

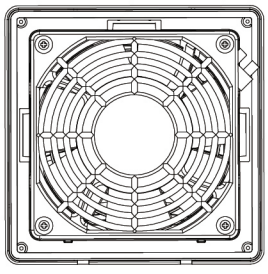

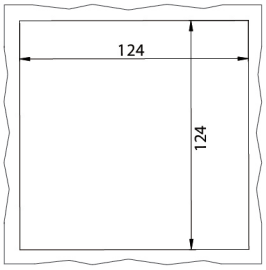

FK5523 .230

FK5523 .300

IP54 CE RoHS COMPLIANT -30 +70 °C

规格

风扇过滤器型号	FK5523.230	FK5523.115	FK5523.024
额定电压	200V-240V AC	100-125V AC	24V DC
额定频率	50/60Hz	50/60Hz	—
空气流量，自由吹风	105/126m³/h	105/126m³/h	126m³/h
空气流量，配出口过滤器、标准过滤垫	1×FK5523.300:78/90m³/h		
轴流风机	自启动罩极电机		
额定电流	0.12A/0.11A	0.24A/0.22A	0.20A
功率	19/18W	19/18W	4.8W
噪音水平	41/42dB(A)	41/42dB(A)	41dB(A)
过滤器工作范围	-30°C - +70°C	-30°C - +70°C	-30°C - +70°C
出口过滤器型号	FK5522.300	FK5522.300	FK5522.300
塑料标准	使用注塑热塑性塑料，阻燃材料符合UL94 V-0自熄标准(可选)		
空气流动方向	进气口为标准配置；排气口为可选配置		

曲线格栅设计

优质密封垫

高品质过滤棉

尺寸图(mm)

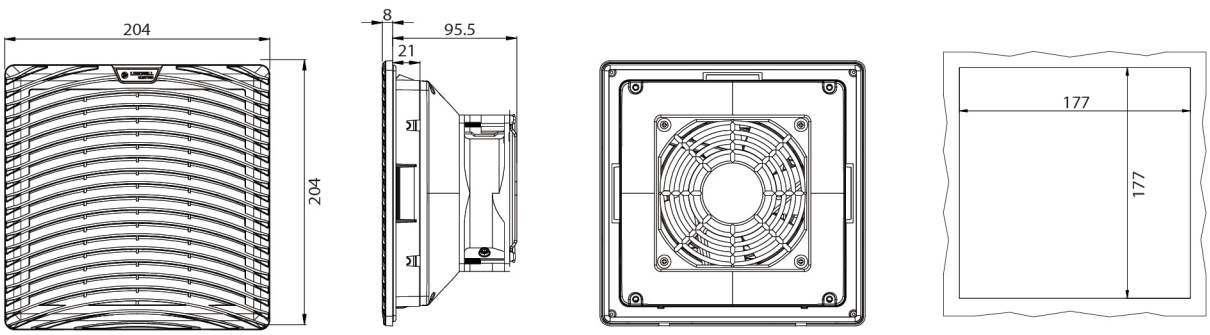

页面数据仅供参考，
详情或有疑问请发送电子邮件至: info@linkwell.org

FK5524 .230

FK5524 .300

IP54 CE RoHS COMPLIANT -30 +70 °C

规格

风扇过滤器型号	FK5524.230	FK5524.115	FK5524.024
额定电压	200V-240V AC	100V-125V AC	24V DC
额定频率	50/60Hz	50/60Hz	—
空气流量，自由吹风	220/240m³/h	220/240m³/h	300m³/h
空气流量，配出口过滤器、标准过滤垫	1×FK5524.300:155/185m³/h		
轴流风机	自启动罩极电机		
额定电流	0.24A/0.22A	0.45A/0.42A	0.50A
功率	38/36W	38/36W	12W
噪音水平	50/52dB(A)	50/52dB(A)	50dB(A)
过滤器工作范围	-30°C - +70°C	-30°C - +70°C	-30°C - +70°C
出口过滤器型号	FK5524.300	FK5524.300	FK5524.300
塑料标准	使用注塑热塑性塑料，阻燃材料符合UL94 V-0自熄标准(可选)		
空气流动方向	进气口为标准配置；排气口为可选配置		

曲线格栅设计

优质密封垫

高品质过滤棉

尺寸图(mm)

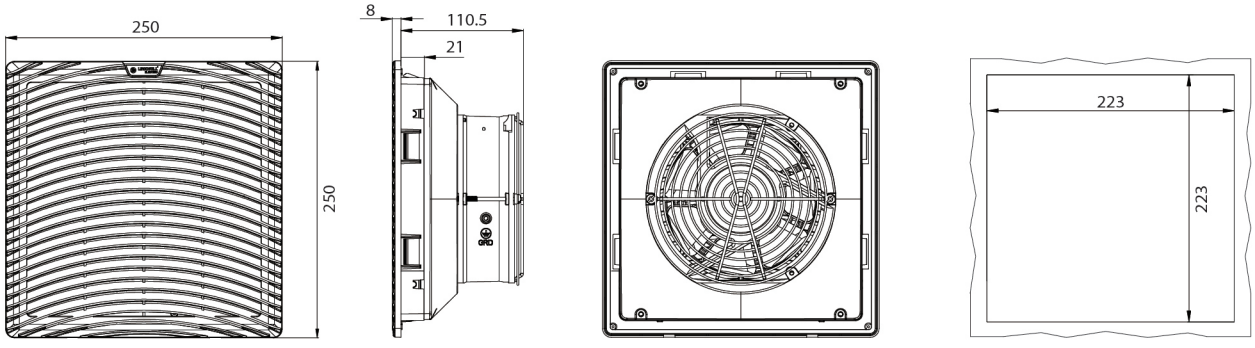

FK5524-S .230

FK5525 .300

IP54 CE RoHS COMPLIANT -30 +70 °C

规格

风扇过滤器型号	FK5524-S.230	FK5524-S.115	FK5524-S.024
额定电压	200V-240V AC	100-125V AC	24V DC
额定频率	50/60Hz	50/60Hz	—
空气流量，自由吹风	105/126m³/h	105/126m³/h	126m³/h
空气流量，配出口过滤器、标准过滤垫	1×FK5525.300:78/90m³/h		
轴流风机	自启动罩极电机		
额定电流	0.12A/0.11A	0.24A/0.22A	0.20A
功率	19/18W	19/18W	4.8W
噪音水平	41/42dB(A)	41/42dB(A)	41dB(A)
过滤器工作范围	-30°C - +70°C	-30°C - +70°C	-30°C - +70°C
出口过滤器型号	FK5525.300	FK5525.300	FK5525.300
塑料标准	使用注塑热塑性塑料，阻燃材料符合UL94 V-0自熄标准(可选)		
空气流动方向	进气口为标准配置；排气口为可选配置		

曲线格栅设计

优质密封垫

高品质过滤棉

尺寸图(mm)

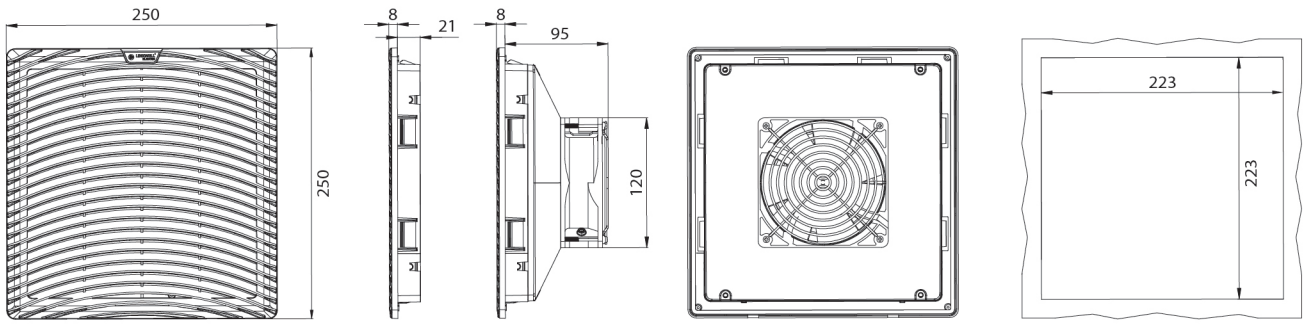

页面数据仅供参考，
详情或有疑问请发送电子邮件至: info@linkwell.org

FK5525.230

FK5525.300

IP54 CE RoHS COMPLIANT -30 +70 °C

规格

风扇过滤器型号	FK5525.230	FK5525.115
额定电压	200V-240V AC	100V-125V AC
额定频率	50/60Hz	50/60Hz
空气流量，自由吹风	230/265m³/h	230/265m³/h
空气流量，配出口过滤器、标准过滤垫	1×FK5525.300:190/215m³/h	
轴流风机	电容电机	
额定电流	0.22A/0.20A	0.45A/0.50A
功率	37/35W	37/35W
噪音水平	50/52dB(A)	50/52dB(A)
过滤器工作范围	-30°C - +70°C	-30°C - +70°C
出口过滤器型号	FK5525.300	FK5525.300
塑料标准	使用注塑热塑性塑料，阻燃材料符合UL94 V-0自熄标准(可选)	
空气流动方向	进气口为标准配置；排气口为可选配置	

曲线格栅设计

优质密封垫

高品质过滤棉

尺寸图(mm)

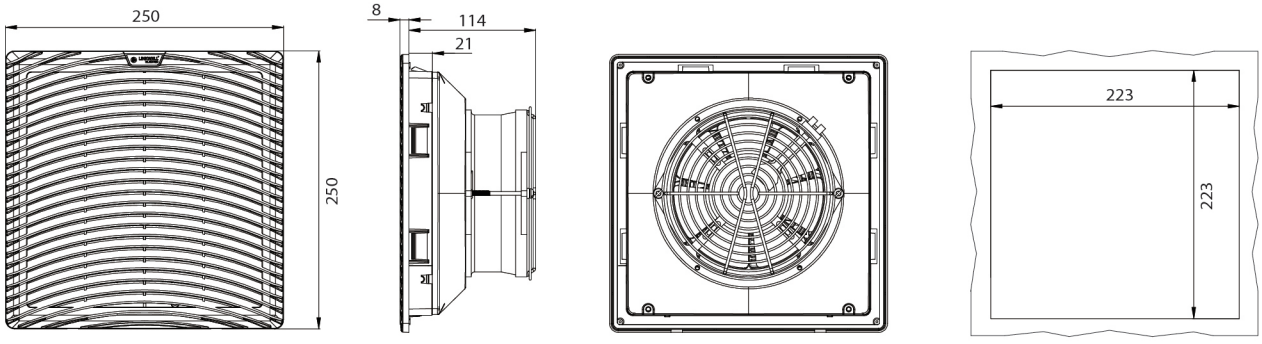

FK5525-D.230

FK5525.300

IP54 CE RoHS COMPLIANT -30 +70 °C

规格

风扇过滤器型号	FK5525-D.230	FK5525-D.115
额定电压	200V-240V AC	100V-125V AC
额定频率	50/60Hz	50/60Hz
空气流量，自由吹风	330/370m³/h	330/370m³/h
空气流量，配出口过滤器、标准过滤垫	1×FK5525.300:231/259m³/h	
轴流风机	电容电机	
额定电流	0.22A/0.20A	0.45A/0.50A
功率	37/35W	37/35W
噪音水平	50/52dB(A)	50/52dB(A)
过滤器工作范围	-30℃ - +70℃	-30℃ - +70℃
出口过滤器型号	FK5525.300	FK5525.300
塑料标准	使用注塑热塑性塑料，阻燃材料符合UL94 V-0自熄标准(可选)	
空气流动方向	进气口为标准配置；排气口为可选配置	

曲线格栅设计

优质密封垫

高品质过滤棉

尺寸图(mm)

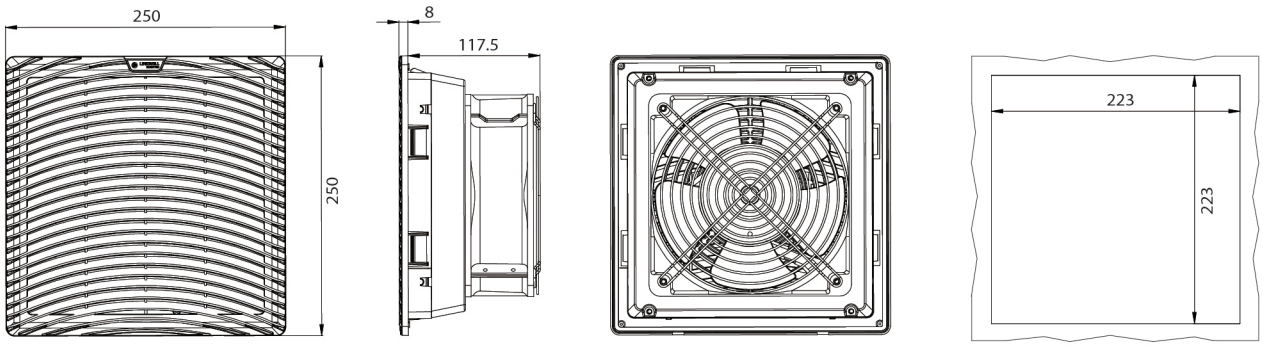

FK5525-E.230

FK5525.300

IP54 CE RoHS COMPLIANT -30 +70°C

规格

风扇过滤器型号	FK5525-E.230	FK5525-E.115
额定电压	200V-240V AC	100V-125V AC
额定频率	50/60Hz	50/60Hz
空气流量，自由吹风	420/430m³/h	420/430m³/h
空气流量，配出口过滤器、标准过滤垫	1×FK5525.300:294/301m³/h	
轴流风机	电容电机	
额定电流	0.22A/0.20A	0.45A/0.50A
功率	37/35W	37/35W
噪音水平	50/52dB(A)	50/52dB(A)
过滤器工作范围	-30°C - +70°C	-30°C - +70°C
出口过滤器型号	FK5525.300	FK5525.300
塑料标准	使用注塑热塑性塑料，阻燃材料符合UL94 V-0自熄标准(可选)	
空气流动方向	进气口为标准配置；排气口为可选配置	

曲线格栅设计

优质密封垫

高品质过滤棉

尺寸图(mm)

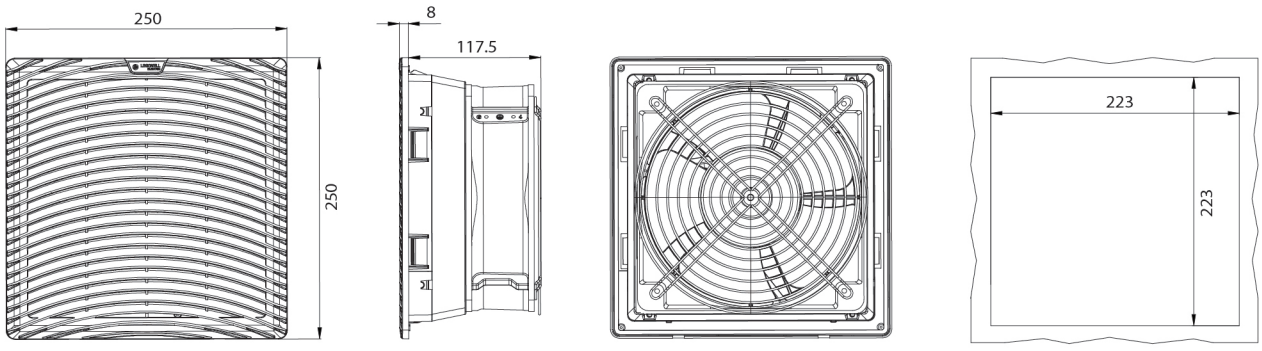

FK5525-F.230

FK5525.300

IP54 CE RoHS COMPLIANT -30 +70 °C

规格

风扇过滤器型号	FK5525-F.230	FK5525-F.115
额定电压	200V-240V AC	100V-125V AC
额定频率	50/60Hz	50/60Hz
空气流量，自由吹风	700/750m³/h	700/750m³/h
空气流量，配出口过滤器、标准过滤垫	1×FK5525.300:490/525m³/h	
轴流风机	电容电机	
额定电流	0.22A/0.20A	0.45A/0.50A
功率	37/35W	37/35W
噪音水平	50/52dB(A)	50/52dB(A)
过滤器工作范围	-30℃ - +70℃	-30℃ - +70℃
出口过滤器型号	FK5525.300	FK5525.300
塑料标准	使用注塑热塑性塑料，阻燃材料符合UL94 V-0自熄标准(可选)	
空气流动方向	进气口为标准配置；排气口为可选配置	

曲线格栅设计

优质密封垫

高品质过滤棉

尺寸图(mm)

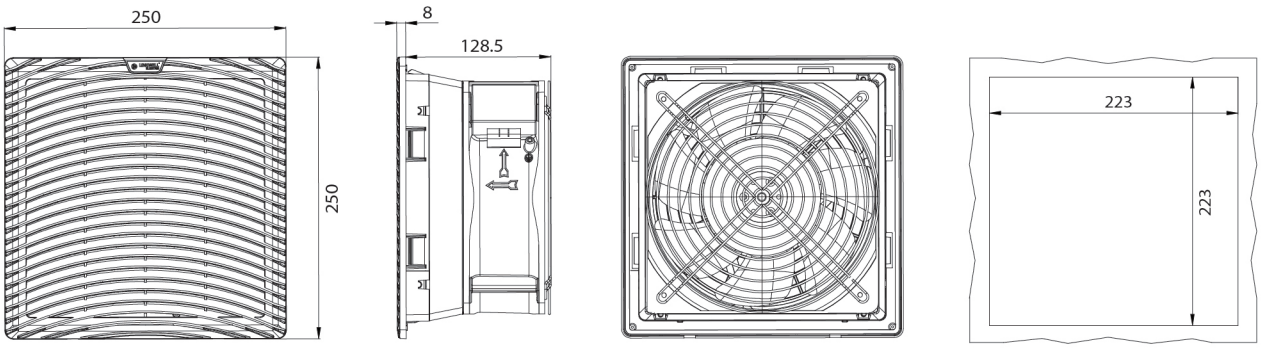

页面数据仅供参考，
详情或有疑问请发送电子邮件至: info@linkwell.org

FK5526.230

FK5526.300

IP54 CE RoHS COMPLIANT -30 +70 ℃

规格

风扇过滤器型号	FK5526.230	FK5526.115
额定电压	200V-240V AC	100V-125V AC
额定频率	50/60Hz	50/60Hz
空气流量，自由吹风	550/600m³/h	550/600m³/h
空气流量，配出口过滤器、标准过滤垫	1×FK5526.300:380/410m³/h	
轴流风机	电容电机	
额定电流	0.30A/0.35A	0.55A/0.65A
功率	55/65W	55/65W
噪音水平	62/65dB(A)	62/65dB(A)
过滤器工作范围	-30°C - +70°C	-30°C - +70°C
出口过滤器型号	FK5526.300	FK5526.300
塑料标准	使用注塑热塑性塑料，阻燃材料符合UL94 V-0自熄标准(可选)	
空气流动方向	进气口为标准配置；排气口为可选配置	

曲线格栅设计

优质密封垫

高品质过滤棉

尺寸图(mm)

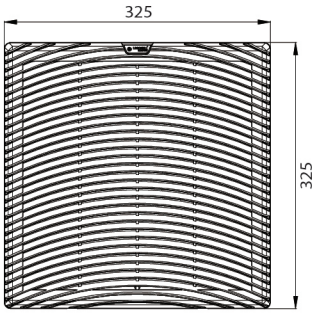

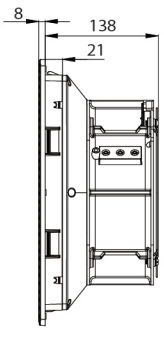

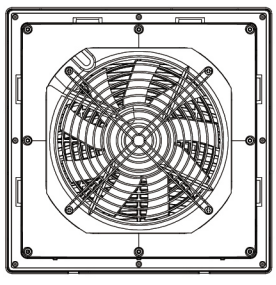

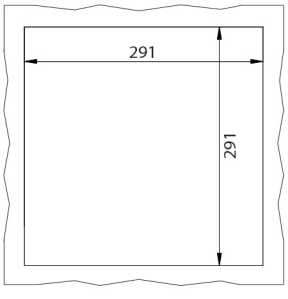

FK5527.230

FK5526.300

IP54 CE RoHS COMPLIANT -30 +70 °C

规格

风扇过滤器型号	FK5527.230	FK5527.115
额定电压	200V-240V AC	100V-125V AC
额定频率	50/60Hz	50/60Hz
空气流量，自由吹风	380/400m³/h	
空气流量，配出口过滤器、标准过滤垫	1×FK5526.300:248/260m³/h	
轴流风机	电容电机	
额定电流	0.35A/0.32A	0.58A/0.54A
功率	45/42W	45/42W
噪音水平	63/65dB(A)	63/65dB(A)
过滤器工作范围	-30℃ - +70℃	-30℃ - +70℃
出口过滤器型号	FK5526.300	FK5526.300
塑料标准	使用注塑热塑性塑料，阻燃材料符合UL94 V-0自熄标准(可选)	
空气流动方向	进气口为标准配置；排气口为可选配置	

曲线格栅设计

优质密封垫

高品质过滤棉

尺寸图(mm)

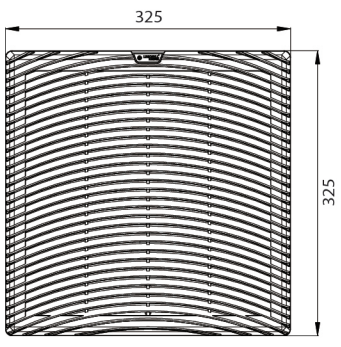

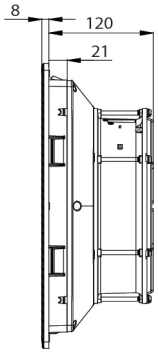

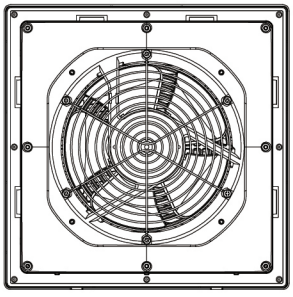

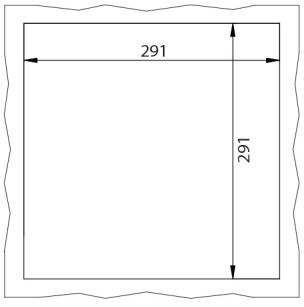

页面数据仅供参考，
详情或有疑问请发送电子邮件至: info@linkwell.org

FK5528.230

FK5526.300

IP54 CE RoHS COMPLIANT -30 +70 ℃

规格

风扇过滤器型号	FK5528.230	FK5528.115
额定电压	200V-240V AC	100V-125V AC
额定频率	50/60Hz	50/60Hz
空气流量，自由吹风	1150/1350m³/h	
空气流量，配出口过滤器、标准过滤垫	1×FK5526.300:750/950m³/h	
轴流风机	电容电机	
额定电流	0.55A/0.65A	1.0A/1.1A
功率	110/150W	110/150W
噪音水平	68/71dB(A)	68/71dB(A)
过滤器工作范围	-30°C - +70°C	-30°C - +70°C
出口过滤器型号	FK5526.300	FK5526.300
塑料标准	使用注塑热塑性塑料，阻燃材料符合UL94 V-0自熄标准(可选)	
空气流动方向	进气口为标准配置；排气口为可选配置	

曲线格栅设计

优质密封垫

高品质过滤棉

尺寸图(mm)

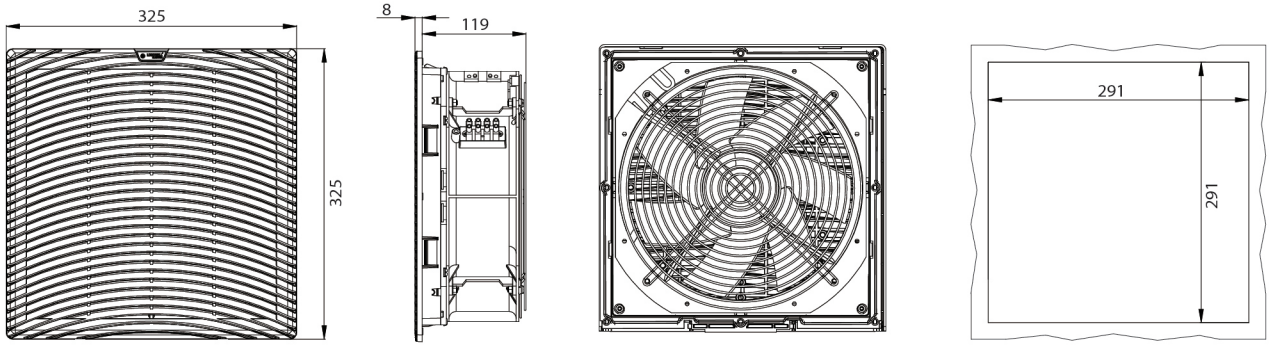

FK5529.230

FK5526.300

IP54 CE RoHS COMPLIANT -30 +70 °C

规格

风扇过滤器型号	FK5529.230	FK5529.115
额定电压	200V-240V AC	100V-125V AC
额定频率	50/60Hz	50/60Hz
空气流量，自由吹风	1150/1350m³/h	
空气流量，配出口过滤器、标准过滤垫	1×FK5526.300:750/950m³/h	
轴流风机	电容电机	
额定电流	0.55A/0.65A	1.0A/1.1A
功率	110/150W	110/150W
噪音水平	68/71dB(A)	68/71dB(A)
过滤器工作范围	-30℃ - +70℃	-30℃ - +70℃
出口过滤器型号	FK5526.300	FK5526.300
塑料标准	使用注塑热塑性塑料，阻燃材料符合UL94 V-0自熄标准(可选)	
空气流动方向	进气口为标准配置；排气口为可选配置	

曲线格栅设计

优质密封垫

高品质过滤棉

尺寸图(mm)

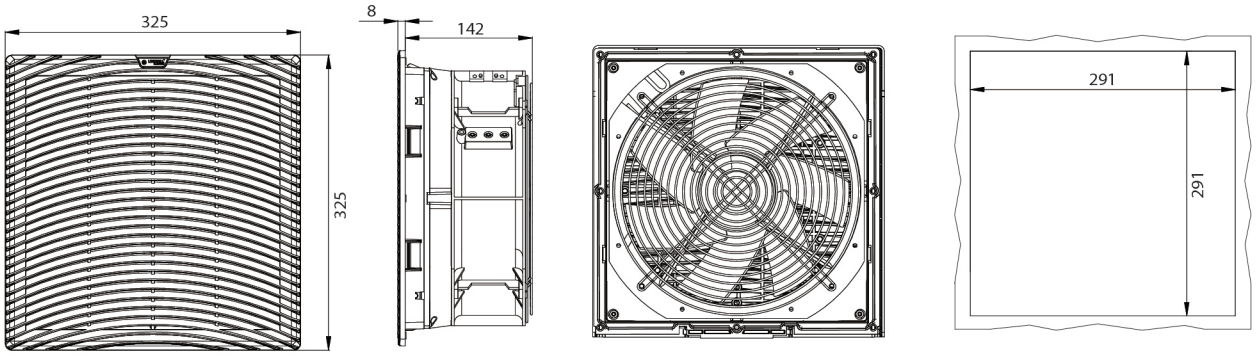

页面数据仅供参考，
详情或有疑问请发送电子邮件至: info@linkwell.org

FU95-9225.230

FU95.300

IP54 CE RoHS COMPLIANT -20 +70°C

规格

风扇过滤器型号	FU95-9225.230	FU95-9225.115	FU95-9225.024
额定电压	200V-240V AC	100V-125V AC	24V DC
额定频率	50/60Hz	50/60Hz	—
空气流量，自由吹风	28/38m³/h	28/38m³/h	38m³/h
空气流量，配出口过滤器、标准过滤垫	1×FU95.300: 20/25m³/h		
轴流风机	自启动罩极电机		
额定电流	0.07A/0.06A	0.12A/0.11A	0.08A
功率	12/11W	12/11W	1.92W
噪音水平	37/41dB(A)	47/41dB(A)	41dB(A)
过滤器工作范围	-30°C - +70°C	-30°C - +70°C	-30°C - +70°C
出口过滤器型号	FU95.300	FU95.300	FU95.300
塑料标准	使用注塑热塑性塑料，阻燃材料符合UL94 V-0自熄标准(可选)		
空气流动方向	进气口为标准配置；排气口为可选配置		

全新设计的格栅，
IP 防护等级更高

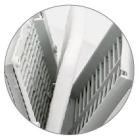

易开式结构，
滤垫维护更快捷

通过螺母灵活调整风扇尺寸

尺寸图(mm) 可选风扇尺寸：92x92mm

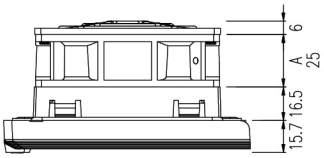

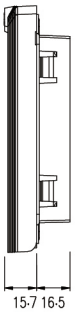

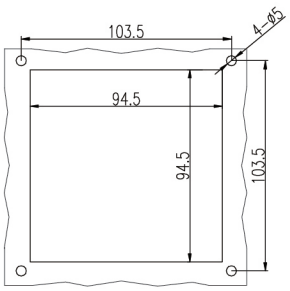

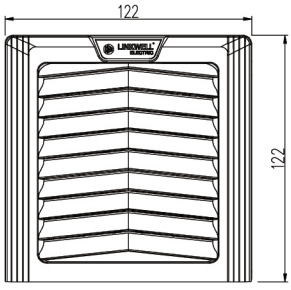

FU122-12038.230

FU122.300

IP54 CE RoHS COMPLIANT -20 +70 °C

规格

风扇过滤器型号	FU122-12038.230	FU122-12038.115	FU122-12038.024
额定电压	200V-240V AC	100V-125V AC	24V DC
额定频率	50/60Hz	50/60Hz	—
空气流量，自由吹风	65/85m³/h	65/85m³/h	100m³/h
空气流量，配出口过滤器、标准过滤垫	1×FU122.300: 55/70m³/h		
轴流风机	自启动罩极电机		
额定电流	0.12A/0.11A	0.24A/0.22A	0.20A
功率	19/18W	19/18W	4.8W
噪音水平	41/42dB(A)	41/42dB(A)	41dB(A)
过滤器工作范围	-20°C - +70°C	-20°C - +70°C	-20°C - +70°C
出口过滤器型号	FU122.300	FU122.300	FU122.300
塑料标准	使用注塑热塑性塑料，阻燃材料符合UL94 V-0自熄标准(可选)		
空气流动方向	进气口为标准配置；排气口为可选配置		

全新设计的格栅，IP 防护等级更高

易开式结构，滤垫维护更快捷

卡扣式组装或螺栓固定

尺寸图(mm) 可选风扇尺寸：120 x 120mm

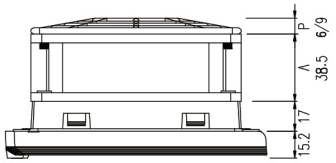

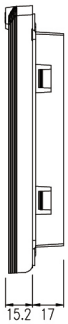

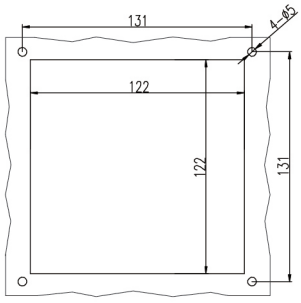

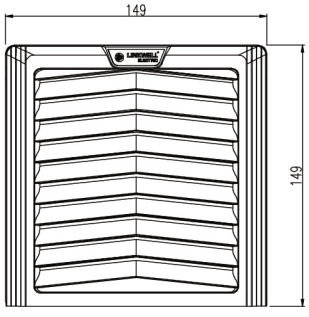

FU175-AD-12038.230

FU175.300

IP54 CE RoHS COMPLIANT -20 +70°C

规格

风扇过滤器型号	FU175-AD-12038.230	FU175-AD-12038.115	FU175-AD-12038.024
额定电压	200V-240V AC	100V-125V AC	24V DC
额定频率	50/60Hz	50/60Hz	—
空气流量，自由吹风	105/126m³/h	105/126m³/h	126m³/h
空气流量，配出口过滤器、标准过滤垫	1×FU175.300: 78/90m³/h		
轴流风机	自启动罩极电机		
额定电流	0.12A/0.11A	0.24A/0.22A	0.20A
功率	19/18W	19/18W	4.8W
噪音水平	41/42dB(A)	41/42dB(A)	41dB(A)
过滤器工作范围	-20°C - +70°C	-20°C - +70°C	-20°C - +70°C
出口过滤器型号	FU175.300	FU175.300	FU175.300
塑料标准	使用注塑热塑性塑料，阻燃材料符合UL94 V-0自熄标准(可选)		
空气流动方向	进气口为标准配置；排气口为可选配置		

全新设计的格栅，IP 防护等级更高

易开式结构，滤垫维护更快捷

通过螺母灵活调整风扇尺寸

尺寸图(mm) 可选风扇尺寸：120 x 120/150x150/172x150mm

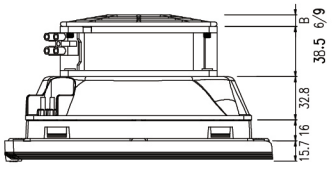

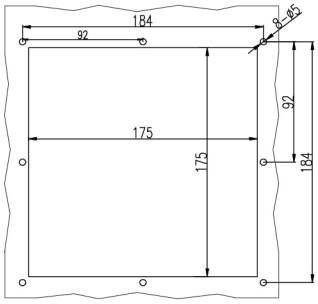

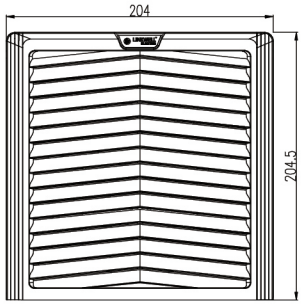

FU223-AD-12038.230

FU223.300

IP54 CE RoHS COMPLIANT -20 +70 ℃

规格

风扇过滤器型号	FU223-AD-12038.230	FU223-AD-12038.115	FU223-AD-12038.024
额定电压	200V-240V AC	100V-125V AC	24V DC
额定频率	50/60Hz	50/60Hz	—
空气流量，自由吹风	105/126m³/h	105/126m³/h	126m³/h
空气流量，配出口过滤器、标准过滤垫	1×FU223.300: 78/90m³/h		
轴流风机	自启动罩极电机		
额定电流	0.12A/0.11A	0.24A/0.22A	0.20A
功率	19/18W	19/18W	4.8W
噪音水平	41/42dB(A)	41/42dB(A)	41dB(A)
过滤器工作范围	-20°C - +70°C	-20°C - +70°C	-20°C - +70°C
出口过滤器型号	FU223.300	FU223.300	FU223.300
塑料标准	使用注塑热塑性塑料，阻燃材料符合UL94 V-0自熄标准(可选)		
空气流动方向	进气口为标准配置；排气口为可选配置		

全新设计的格栅，IP 防护等级更高

易开式结构，滤垫维护更快捷

通过螺母灵活调整风扇尺寸

尺寸图(mm)

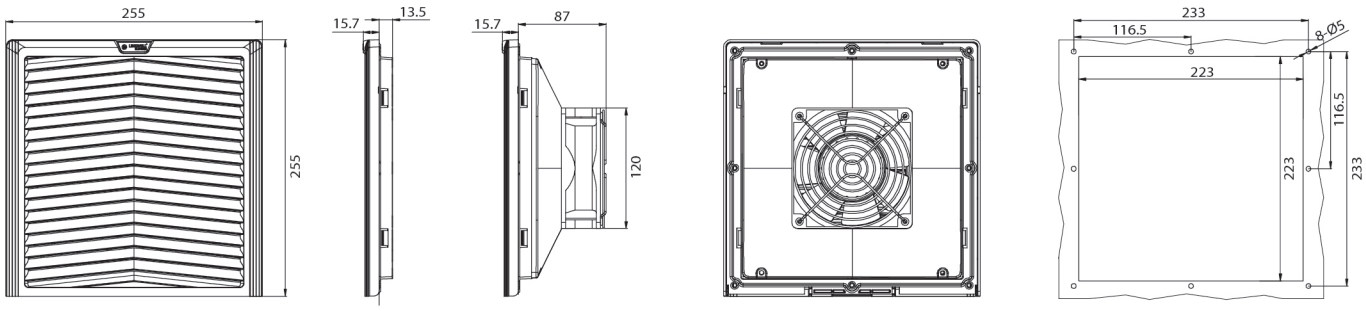

页面数据仅供参考，
详情或有疑问请发送电子邮件至: info@linkwell.org

FU223-AD-17251.230

FU223.300

IP54 CE RoHS COMPLIANT -20 +70 °C

规格

风扇过滤器型号	FU223-AD-17251.230	FU223-AD-17251.115	FU223-AD-17251.024
额定电压	200V-240V AC	100V-125V AC	24V DC
额定频率	50/60Hz	50/60Hz	—
空气流量，自由吹风	220/240m³/h	220/240m³/h	300m³/h
空气流量，配出口过滤器、标准过滤垫	1×FU223.300: 115/185m³/h		
轴流风机	电容电机		
额定电流	0.24A/0.22A	0.45A/0.42A	0.50A
功率	38/36W	38/36W	12W
噪音水平	50/52dB(A)	50/52dB(A)	50dB(A)
过滤器工作范围	-20°C - +70°C	-20°C - +70°C	-20°C - +70°C
出口过滤器型号	FU223.300	FU223.300	FU223.300
塑料标准	使用注塑热塑性塑料，阻燃材料符合UL94 V-0自熄标准(可选)		
空气流动方向	进气口为标准配置；排气口为可选配置		

更大的空气流量风管

易开式结构，
滤垫维护更快捷

通过螺母灵活调整风扇尺寸

尺寸图(mm) 可选风扇尺寸：180 x60/205x72/220x60/172x51/172 x55/225x80mm

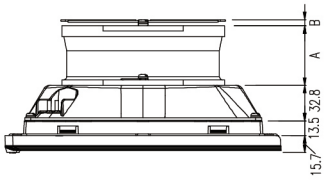

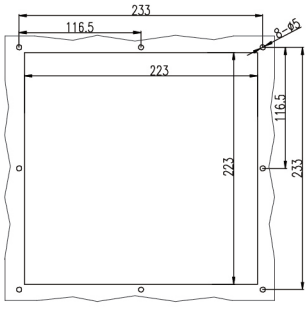

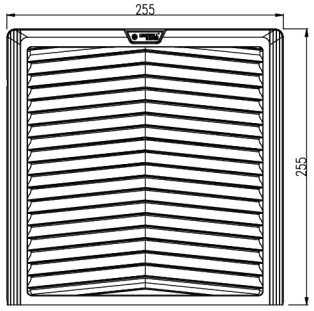

FU223-AD-18060.230

FU223.300

IP54 CE RoHS COMPLIANT -20 +70 ℃

规格

风扇过滤器型号	FU223-AD-18060.230	FU223-AD-18060.115
额定电压	200V-240V AC	100V-125V AC
额定频率	50/60Hz	50/60Hz
空气流量，自由吹风	330/370m³/h	330/370m³/h
空气流量，配出口过滤器、标准过滤垫	1×FU223.300: 230/260m³/h	
轴流风机	自启动罩极电机	
额定电流	0.35A/0.32A	0.54A/0.52A
功率	42/40W	42/40W
噪音水平	50/52dB(A)	50/52dB(A)
过滤器工作范围	-20°C - +70°C	-20°C - +70°C
出口过滤器型号	FU223.300	FU223.300
塑料标准	使用注塑热塑性塑料，阻燃材料符合UL94 V-0自熄标准(可选)	
空气流动方向	进气口为标准配置；排气口为可选配置	

更大的空气流量风管

易开式结构，
滤垫维护更快捷

通过螺母灵活调整风扇尺寸

尺寸图(mm)

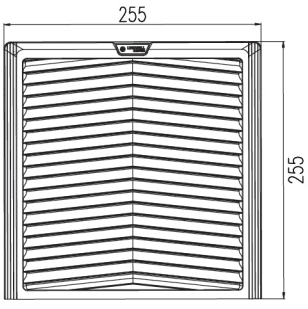

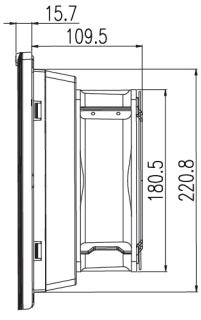

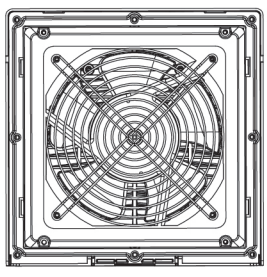

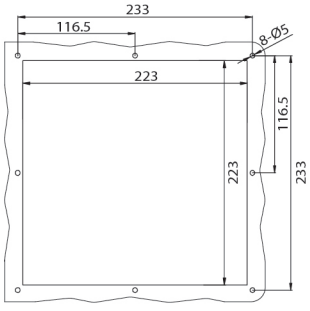

FU223-AD-20060.230

FU223.300

IP54 CE RoHS COMPLIANT -20 +70 °C

规格

风扇过滤器型号	FU223-AD-20060.230	FU223-AD-20060.115	FU223-AD-20060.24
额定电压	200V-240V AC	100V-125V AC	24V AC
额定频率	50/60Hz	50/60Hz	-
空气流量，自由吹风	420/430m³/h	420/430m³/h	290m³/h
空气流量，配出口过滤器、标准过滤垫	1×FU223.300: 295/300m³/h		
轴流风机	自启动罩极电机		
额定电流	0.35A/0.32A	0.60A/0.58A	1.6A
功率	45/42W	45/42W	38W
噪音水平	50/52dB(A)	50/52dB(A)	64dB(A)
过滤器工作范围	-20°C - +70°C	-20°C - +70°C	-20°C - +65°C
出口过滤器型号	FU223.300	FU223.300	FU223.300
塑料标准	使用注塑热塑性塑料，阻燃材料符合UL94 V-0自熄标准(可选)		
空气流动方向	进气口为标准配置；排气口为可选配置		

更大的空气流量风管

易开式结构，
滤垫维护更快捷

通过螺母灵活调整风扇尺寸

尺寸图(mm)

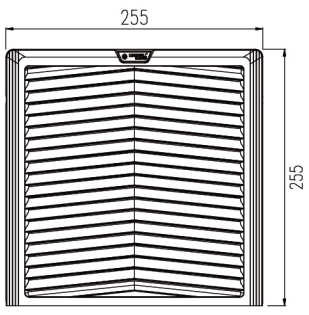

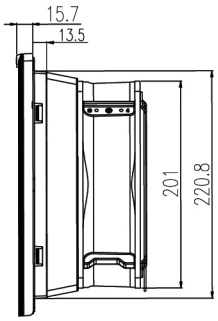

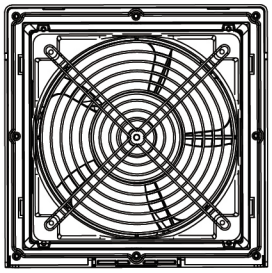

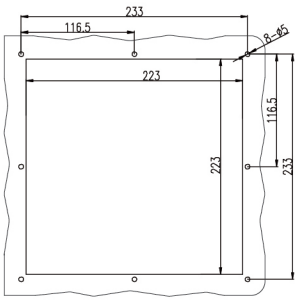

FU223-AD-20572.230

FU223.300

IP54 CE RoHS COMPLIANT -20 +70 °C

规格

风扇过滤器型号	FU223-AD-20572.230	FU223-AD-20572.115
额定电压	200V-240V AC	100V-125V AC
额定频率	50/60Hz	50/60Hz
空气流量，自由吹风	700/750m³/h	700/750m³/h
空气流量，配出口过滤器、标准过滤垫	1×FU223.300: 490/525m³/h	
轴流风机	自启动罩极电机	
额定电流	0.30A/0.35A	0.60A/0.70A
功率	60/80W	60/80W
噪音水平	50/52dB(A)	50/52dB(A)
过滤器工作范围	-20°C - +70°C	-20°C - +70°C
出口过滤器型号	FU223.300	FU223.300
塑料标准	使用注塑热塑性塑料，阻燃材料符合UL94 V-0自熄标准(可选)	
空气流动方向	进气口为标准配置；排气口为可选配置	

更大的空气流量风管

易开式结构，
滤垫维护更快捷

通过螺母灵活调整风扇尺寸

尺寸图(mm)

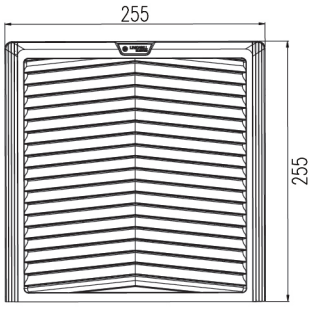

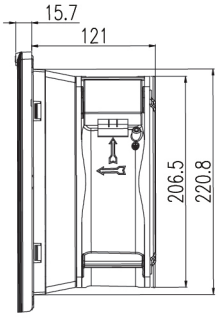

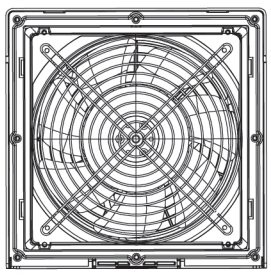

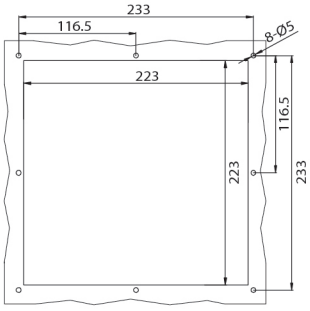

FU283-AD-22580.230

FU283.300

IP54 CE RoHS COMPLIANT -20 +70 °C

规格

风扇过滤器型号	FU283-AD-22580.230	FU283-AD-22580.115
额定电压	200V-240V AC	100V-125V AC
额定频率	50/60Hz	50/60Hz
空气流量，自由吹风	550/600m³/h	550/600m³/h
空气流量，配出口过滤器、标准过滤垫	1×FU283.300: 380/410m³/h	
轴流风机	电容电机	
额定电流	0.30A/0.35A	0.55A/0.65 A
功率	55/65W	55/65W
噪音水平	59/61dB(A)	59/61dB(A)
过滤器工作范围	-20°C - +70°C	-20°C - +70°C
出口过滤器型号	FU283.300	FU283.300
塑料标准	使用注塑热塑性塑料，阻燃材料符合UL94 V-0自熄标准(可选)	
空气流动方向	进气口为标准配置；排气口为可选配置	

更大的空气流量风管

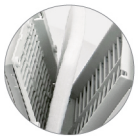

易开式结构，
滤垫维护更快捷

通过螺母灵活调整风扇尺寸

尺寸图(mm) 可选风扇尺寸：205 x72/220x60/254x89/220x60/225 x80/280x80mm

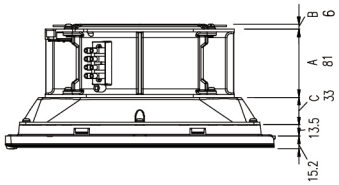

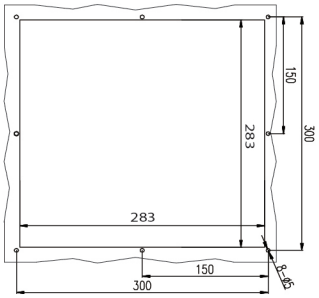

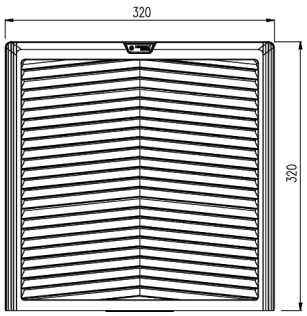

FU292-AD-22580.230

FU292.300

IP54 CE RoHS COMPLIANT -20 +70 ℃

规格

风扇过滤器型号	FU292-AD-22580.230	FU292-AD-22580.115
额定电压	200V-240V AC	100V-125V AC
额定频率	50/60Hz	50/60Hz
空气流量，自由吹风	550/600m³/h	550/600m³/h
空气流量，配出口过滤器、标准过滤垫	1×FU292.300: 380/410m³/h	
轴流风机	电容电机	
额定电流	0.30A/0.35A	0.55A/0.65A
功率	55/65W	55/65W
噪音水平	59/61dB(A)	59/61dB(A)
过滤器工作范围	-20°C - +70°C	-20°C - +70°C
出口过滤器型号	FU292.300	FU292.300
塑料标准	使用注塑热塑性塑料，阻燃材料符合UL94 V-0自熄标准(可选)	
空气流动方向	进气口为标准配置；排气口为可选配置	

更大的空气流量风管

易开式结构，
滤垫维护更快捷

通过螺母灵活调整风扇尺寸

尺寸图(mm) 可选风扇尺寸：205 x72/200x60/254x89/220x60/225 x80/280x80mm

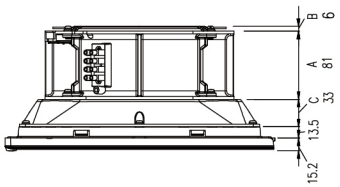

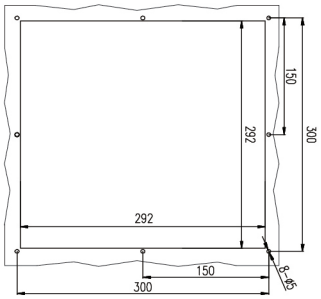

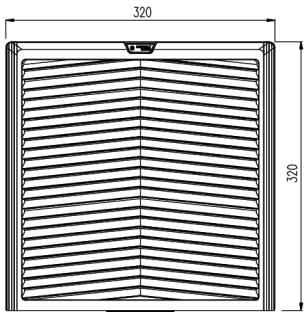

FU292-D.230

FU292.300

IP54 CE RoHS COMPLIANT -20 +70°C

规格

风扇过滤器型号	FU292-D.230	FU292-D.115
额定电压	200V-240V AC	100V-125V AC
额定频率	50/60Hz	50/60Hz
空气流量，自由吹风	1150/1350m³/h	1150/1350m³/h
空气流量，配出口过滤器、标准过滤垫	1×FU292.300: 750/950m³/h	
轴流风机	电容电机	
额定电流	0.55A/0.65A	1.0A/1.1A
功率	110/150W	110/150W
噪音水平	68/71dB(A)	68/71dB(A)
过滤器工作范围	-20°C - +70°C	-20°C - +70°C
出口过滤器型号	FU292.300	FU292.300
塑料标准	使用注塑热塑性塑料，阻燃材料符合UL94 V-0自熄标准(可选)	
空气流动方向	进气口为标准配置；排气口为可选配置	

全新设计的格栅，IP 防护等级更高

易开式结构，滤垫维护更快捷

通过螺母灵活调整风扇尺寸

尺寸图(mm) 可选风扇尺寸：205 x72/200x60/254x89 /220x60/225 x80/280x80mm

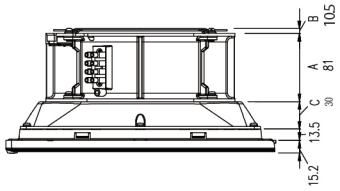

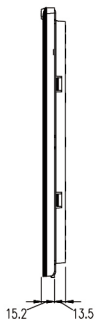

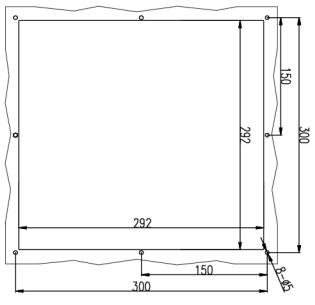

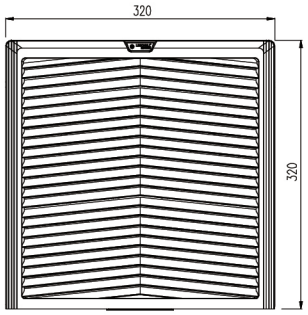

FU392-12038.230

IP54 CE RoHS COMPLIANT -20 +70 ℃

规格

风扇过滤器型号	FU392-12038.230	FU392-12038.115	FU392-12038.024
额定电压	200V-240V AC	100V-125V AC	24V DC
额定频率	50/60Hz	50/60Hz	—
空气流量，自由吹风	280/305m³/h	280/305m³/h	300m³/h
空气流量，配出口过滤器、标准过滤垫	1×FU392.300: 196/213m³/h		
轴流风机	自启动罩极电机		
额定电流	0.36A/0.33A	0.70A/0.65A	0.60A
功率	57/54W	57/54W	12W
噪音水平	41/42dB(A)	41/42dB(A)	41dB(A)
过滤器工作范围	-20°C - +70°C	-20°C - +70°C	-20°C - +70°C
出口过滤器型号	FU392.300	FU392.300	FU392.300
塑料标准	使用注塑热塑性塑料，阻燃材料符合UL94 V-0 自熄标准(可选)		
空气流动方向	进气口为标准配置；排气口为可选配置		

全新设计的格栅，IP 防护等级更高

易开式结构，滤垫维护更快捷

卡扣式组装或螺栓固定

尺寸图(mm)

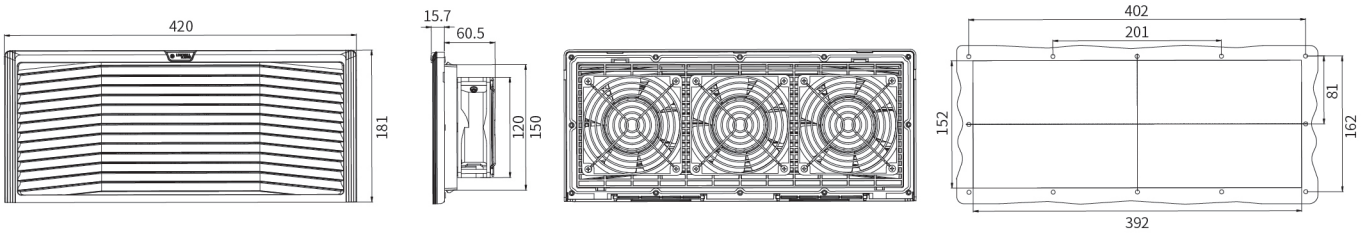

页面数据仅供参考，
详情或有疑问请发送电子邮件至: info@linkwell.org

FK95-9225.230

FK95.300

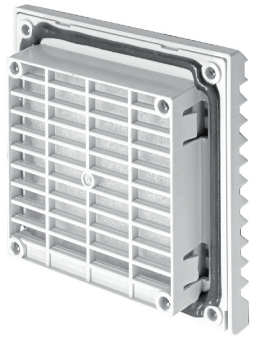

IP54 CE RoHS COMPLIANT -20 +65 °C

规格

风扇过滤器型号	FK95-9225.230	FK95-9225.115	FK95-9225.024
额定电压	200V-240V AC	100V-125V AC	24V DC
额定频率	50/60Hz	50/60Hz	-
空气流量，自由吹风	28/38m³/h	28/38m³/h	38m³/h
空气流量，配出口过滤器、标准过滤垫	1×FK95.300: 20/25m³/h		
轴流风机	自启动罩极电机		
额定电流	0.07A/0.06A	0.12A/0.11A	0.08A
功率	12/11W	12/11W	1.98W
噪音水平	37/41dB(A)	32/35dB(A)	35dB(A)
过滤器工作范围	-20°C - +65°C	-20°C - +65°C	-20°C - +65°C
出口过滤器型号	FK95.300	FK95.300	FK95.300
塑料标准	使用注塑热塑性塑料，阻燃材料符合UL94 V-0自熄标准(可选)		
空气流动方向	进气口为标准配置；排气口为可选配置		

全新设计的固定架
更好的 IP 等级

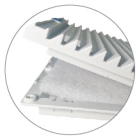

易开式结构，
滤垫维护更快捷

通过螺母灵活调整风扇尺寸

尺寸图(mm) 可选风扇尺寸:92x92mm

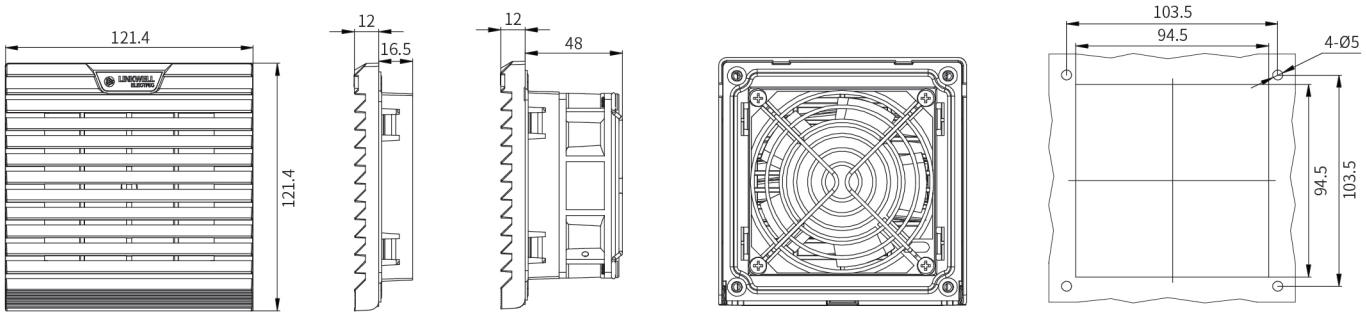

页面数据仅供参考，
详情或有疑问请发送电子邮件至: info@linkwell.org

FK122-12038.230

FK122.300

IP54 CE RoHS COMPLIANT -20 +65 °C

规格

风扇过滤器型号	FK122-12038.230	FK122-12038.115	FK122-12038.024
额定电压	200V-240V AC	100V-125V AC	24V DC
额定频率	50/60Hz	50/60Hz	-
空气流量，自由吹风	65/85m³/h	65/85m³/h	100m³/h
空气流量，配出口过滤器、标准过滤垫	1×FK122.300: 55/70m³/h		
轴流风机	自启动罩极电机		
额定电流	0.12A/0.11A	0.24A/0.22A	0.2A
功率	19/18W	19/18W	4.8W
噪音水平	41/42dB(A)	41/42dB(A)	41dB(A)
过滤器工作范围	-20°C - +65°C	-20°C - +65°C	-20°C - +65°C
出口过滤器型号	FK122.300	FK122.300	FK122.300
塑料标准	使用注塑热塑性塑料，阻燃材料符合UL94 V-0自熄标准(可选)		
空气流动方向	进气口为标准配置；排气口为可选配置		

全新设计的固定架
更好的 IP 等级

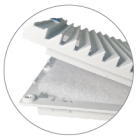

易开式结构，
滤垫维护更快捷

通过螺母灵活调整风扇尺寸

尺寸图(mm) 可选风扇尺寸：120 x120mm

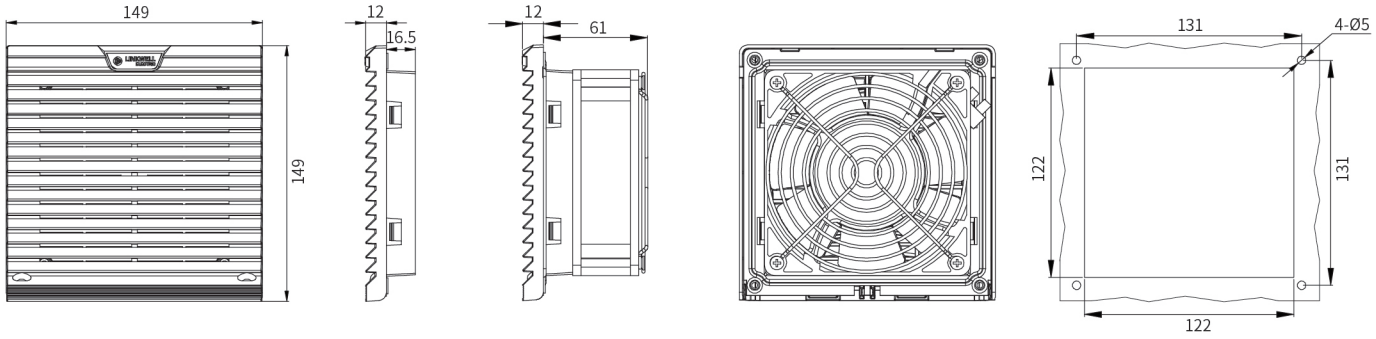

FK175-17251.230

FK175.300

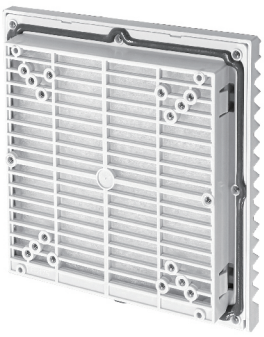

IP54 CE RoHS COMPLIANT -20 +65 °C

规格

风扇过滤器型号	FK175-17251.230	FK175-17251.115	FK175-17251.024
额定电压	200V-240V AC	100V-125V AC	24V DC
额定频率	50/60Hz	50/60Hz	—
空气流量，自由吹风	198/218m³/h	198/218m³/h	270m³/h
空气流量，配出口过滤器、标准过滤垫	1×FK175.300: 139/167m³/h		
轴流风机	自启动罩极电机		
额定电流	0.24A/0.22A	0.45A/0.52A	0.50A
功率	38/36W	38/36W	12W
噪音水平	50/52dB(A)	50/52dB(A)	50dB(A)
过滤器工作范围	-30°C - +70°C	-30°C - +70°C	-30°C - +70°C
出口过滤器型号	FK175.300	FK175.300	FK175.300
塑料标准	使用注塑热塑性塑料，阻燃材料符合UL94 V-0自熄标准(可选)		
空气流动方向	进气口为标准配置；排气口为可选配置		

全新设计的固定架
更好的 IP 等级

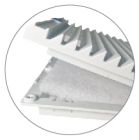

易开式结构，
滤垫维护更快捷

通过螺母灵活调整风扇尺寸

尺寸图(mm) 可选风扇尺寸：120x120/150x150/172x150mm

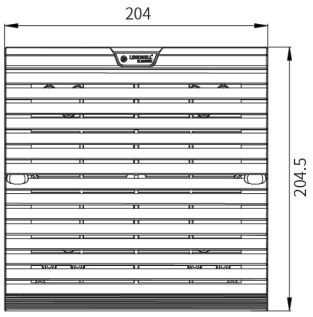

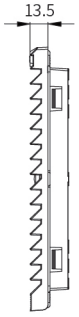

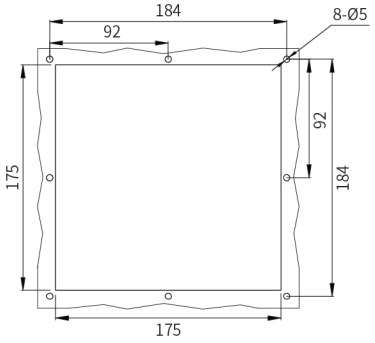

FK223-22060.230

FK223.300

IP54 CE RoHS COMPLIANT -20 +65 °C

规格

风扇过滤器型号	FK223-22060.230	FK223-22060.115	FK223-22060.024
额定电压	200V-240V AC	100V-125V AC	24V DC
额定频率	50/60Hz	50/60Hz	—
空气流量，自由吹风	378/388m³/h	378/388m³/h	548m³/h
空气流量，配出口过滤器、标准过滤垫	1×FK223.300: 252/270m³/h		
轴流风机	自启动罩极电机		
额定电流	0.35A/0.32A	0.60A/0.58A	2.0A
功率	45/42W	45/42W	48W
噪音水平	60dB(A)	60dB(A)	62dB(A)
过滤器工作范围	-30°C - +70°C	-30°C - +70°C	-30°C - +70°C
出口过滤器型号	FK223.300	FK223.300	FK223.300
塑料标准	使用注塑热塑性塑料，阻燃材料符合UL94 V-0自熄标准(可选)		
空气流动方向	进气口为标准配置；排气口为可选配置		

全新设计的固定架
更好的 IP 等级

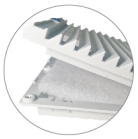

易开式结构，
滤垫维护更快捷

通过螺母灵活调整风扇尺寸

尺寸图(mm) 可选风扇尺寸:172x51/172x55/180x60/205x72/Ø220x60/225x80mm

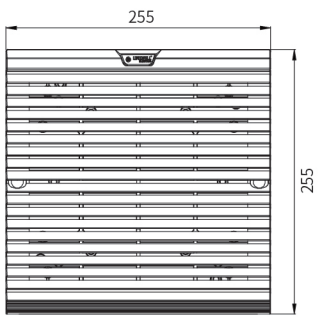

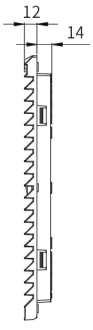

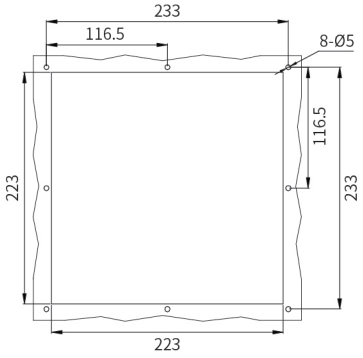

FK283-22580.230

FK283.300

IP54 CE RoHS COMPLIANT -20 +65 °C

规格

风扇过滤器型号	FK283-22580.230	FK283-22580.115
额定电压	200V-240V AC	100V-125V AC
额定频率	50/60Hz	50/60Hz
空气流量，自由吹风	495/540m³/h	498/540m³/h
空气流量，配出口过滤器、标准过滤垫	1×FK283.300: 342/368m³/h	
轴流风机	电容电机	
额定电流	0.30A/0.35A	0.55A/0.65 A
功率	55/65W	55/65W
噪音水平	62/65dB(A)	62/65dB(A)
过滤器工作范围	-30°C - +70°C	-30°C - +70°C
出口过滤器型号	FK283.300	FK283.300
塑料标准	使用注塑热塑性塑料，阻燃材料符合UL94 V-0自熄标准(可选)	
空气流动方向	进气口为标准配置；排气口为可选配置	

全新设计的固定架
更好的 IP 等级

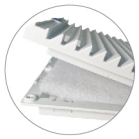

易开式结构，
滤垫维护更快捷

通过螺母灵活调整风扇尺寸

尺寸图(mm) 可选风扇尺寸:/220x60/254x89/225x80/280x80mm

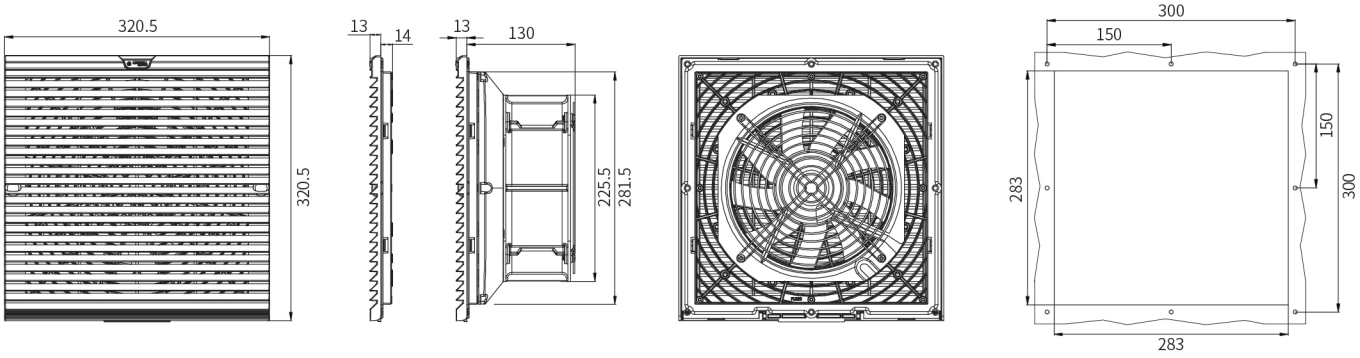

IP55 CE RoHS COMPLIANT -15 +55 °C

规格

型号	RC9802.230	RC9802.110	RC9802.024
电压/频率	230V AC 50/60Hz	110V AC 50/60Hz	24V DC
功率	13W	13W	6W
电流	0.09A	0.17A	0.085A
尺寸(含风扇)	119x119x98mm		
尺寸	119x119x60mm		
噪音	33dB(A)		
组合风量	18m³/h		
工作温度范围	-15°C~+55°C		
组合重量	0.7kg		
重量	0.2kg		
除尘率	87%		
颜色	RAL7035		
可选风扇尺寸	80x80		
滤垫等级	G4		
IP 等级	IP55		

尺寸图(mm)

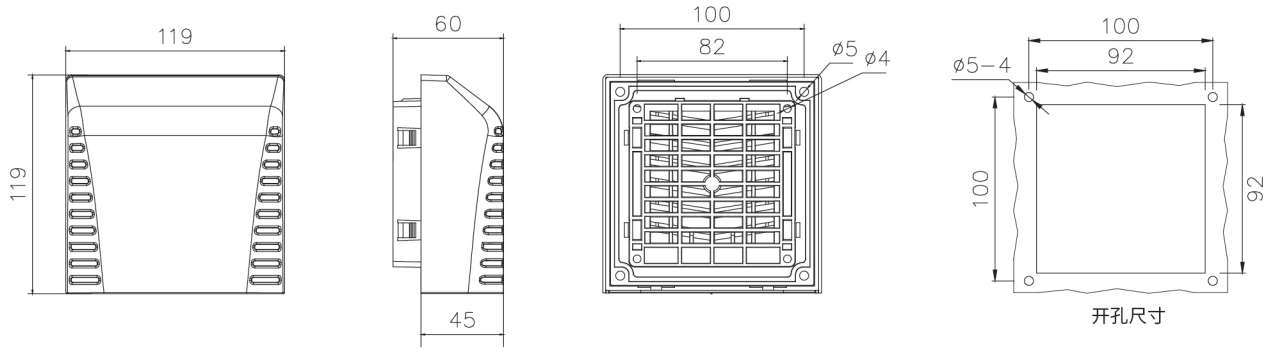

RC9803 系列 风扇及过滤器

IP55 CE RoHS COMPLIANT -15 +55 °C

规格

型号	RC9803.230	RC9803.110	RC9803.024
电压/频率	230V AC 50/60Hz	110V AC 50/60Hz	24V DC
功率	19W/18W	19W/18W	4.8W
电流	0.12A/0.11A	0.24A/0.22A	0.20A
尺寸(含风扇)	152x152x108mm		
尺寸	152x152x70mm		
噪音	44dB(A)		
组合风量	35m³/h		
工作温度范围	-15℃~+55℃		
组合重量	0.9kg		
重量	0.33kg		
除尘率	87%		
颜色	RAL7035		
可选风扇尺寸	120x120	80x80	92x92
滤垫等级	G4		
IP 等级	IP55		

尺寸图(mm)

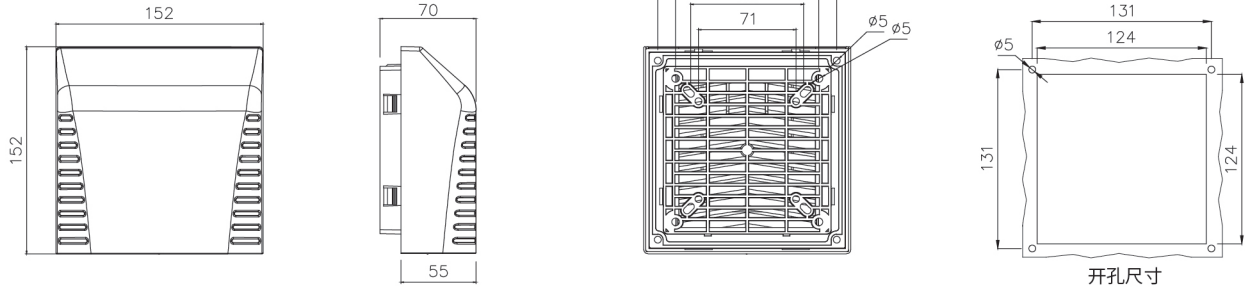

页面数据仅供参考，
详情或有疑问请发送电子邮件至: info@linkwell.org

IP55 CE RoHS COMPLIANT -15 +55 °C

规格

型号	RC9804.230	RC9804.110	RC9804.024
电压/频率	230V AC 50/60Hz	110V AC 50/60Hz	24V DC
功率	38W/36W	38W/36W	12W
电流	0.57A	0.45A/0.42A	0.5A
尺寸(含风扇)	206x206x142mm		
尺寸	206x206x85mm		
噪音	62dB(A)		
组合风量	93m³/h		150m³/h
工作温度范围	-15°C~+55°C		
组合重量	1.7kg		
重量	0.55kg		
除尘率	87%		
颜色	RAL7035		
可选风扇尺寸	120x120，150x150，172x150		
滤垫等级	G4		
IP 等级	IP55		

尺寸图(mm)

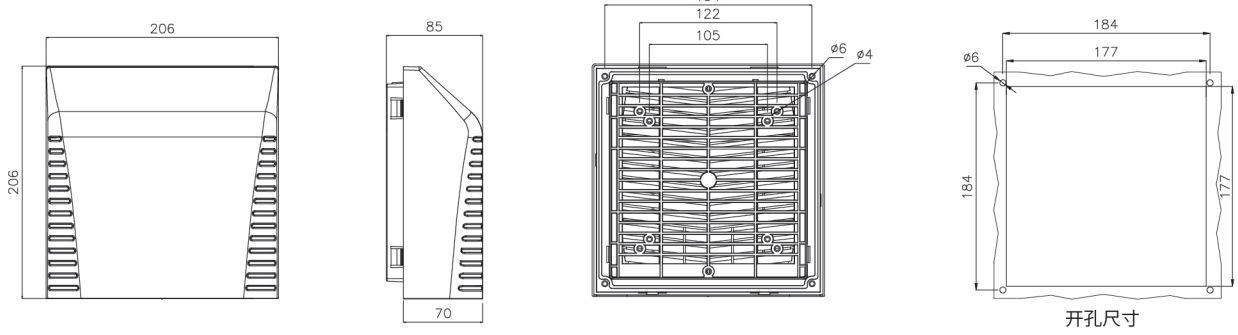

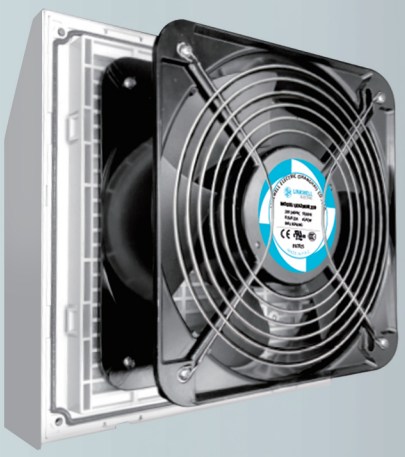

IP55 CE RoHS COMPLIANT -15 +55 °C

规格

型号	RC9805.230	RC9805.110	RC9805.024
电压/频率	230V AC 50/60Hz	110V AC 50/60Hz	24V DC
功率	45W	45W	35W
电流	0.35A	0.60A	1.4A
尺寸(含风扇)	258x258x151mm		
尺寸	258x258x91mm		
噪音	44dB(A)		
组合风量	90m³/h		
工作温度范围	-15℃~+55℃		
组合重量	1.5kg		
重量	0.86kg		
除尘率	87%		
颜色	RAL7035		
可选风扇尺寸	172x150，180x180，150x150，200x200		
滤垫等级	G4		
IP 等级	IP55		

尺寸图(mm)

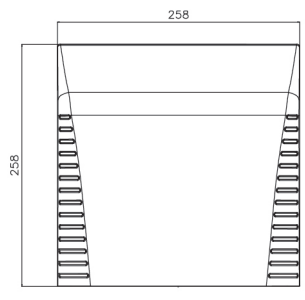

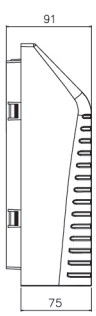

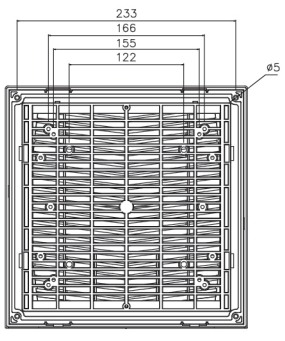

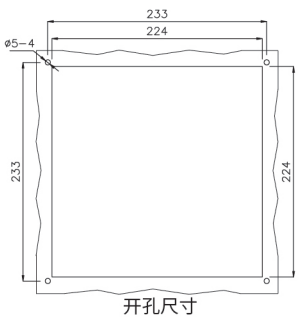

IP55 CE RoHS COMPLIANT -15 +55 ℃

规格

型号	RC9806.230	RC9806.110	RC9806.024
电压/频率	230V AC 50/60Hz	110V AC 50/60Hz	24V DC
功率	110W/150W	110W/150W	96W
电流	0.55A/0.65A	1.0A/1.1A	4.0A
尺寸(含风扇)	323x323x175mm		
尺寸	323x323x95mm		
噪音	65dB(A)		
组合风量	470m³/h		
工作温度范围	-15°C~+55°C		
组合重量	3.2kg		
重量	1.1kg		
除尘率	87%		
颜色	RAL7035		
可选风扇尺寸	172x150，200x200，Φ254，280x280		
滤垫等级	G4		
IP 等级	IP55		

尺寸图(mm)

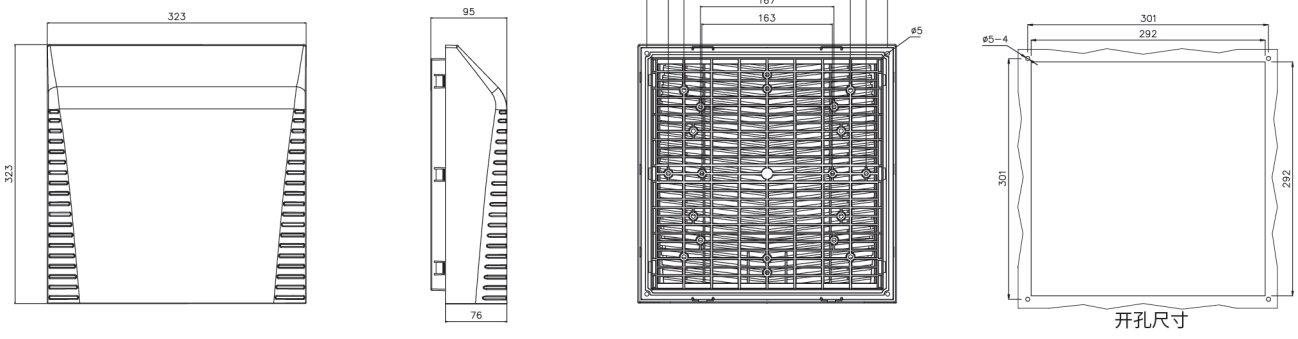

LKF184

LKF240

与过滤器组装后

IP55 CE RoHS COMPLIANT -20 +60 °C

规格

型号	LKF184	LKF240
外观尺寸	186x184x68mm	242x240x68mm
工作温度	-20°C~+60°C	-20°C~+60°C
单网罩重量	0.18kg	0.29kg
除尘率	87%	87%
颜色	RAL7035	RAL7035
防护等级(与过滤器组装后)	IP55	IP55
认证	CE, ROHS	CE, ROHS

尺寸图(mm)

LKF184

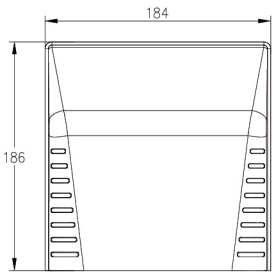

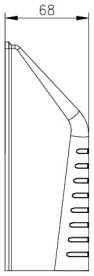

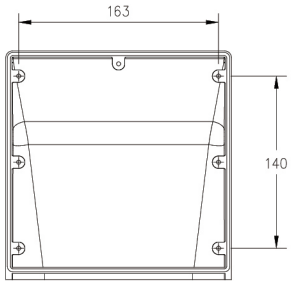

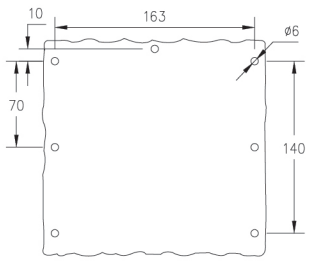

开孔剖面

LKF240

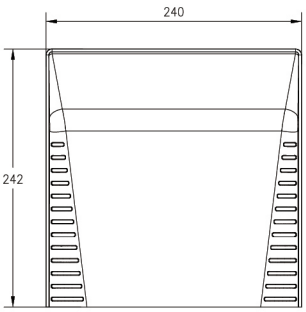

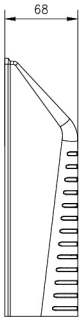

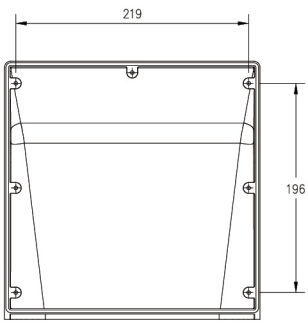

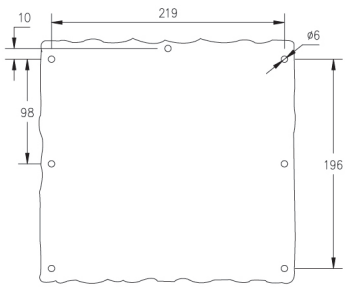

开孔剖面

LKF290

LKF357

与过滤器组装后

IP55 CE RoHS COMPLIANT -20 +60 ℃

规格

型号	LKF290	LKF357
外观尺寸	292x290x68mm	360x357x69mm
工作温度	-20°C~+60°C	-20°C~+60°C
单网罩重量	0.43kg	0.62kg
除尘率	87%	87%
颜色	RAL7035	RAL7035
防护等级(与过滤器组装后)	IP55	IP55
认证	CE, ROHS	CE, ROHS

尺寸图(mm)

LKF290

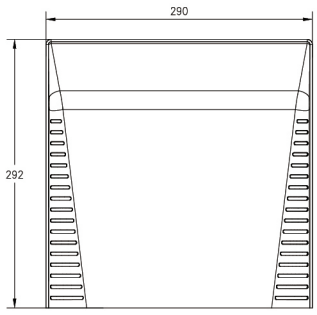

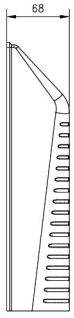

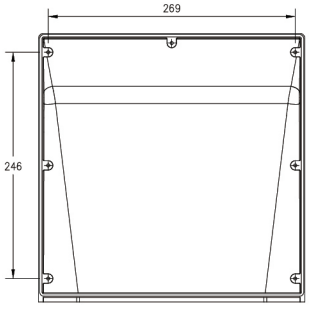

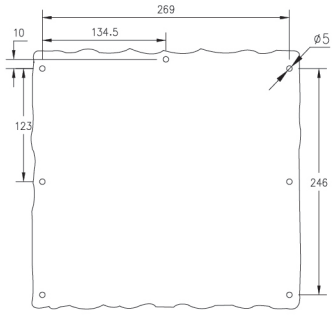

开孔剖面

LKF357

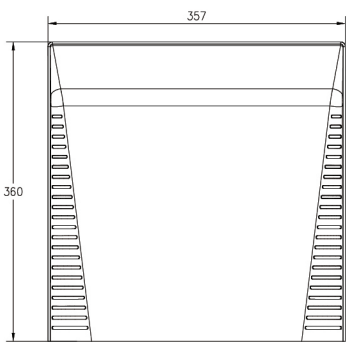

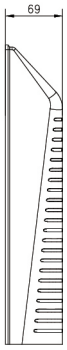

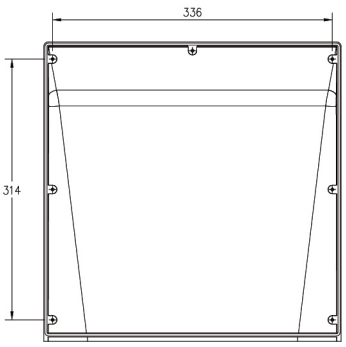

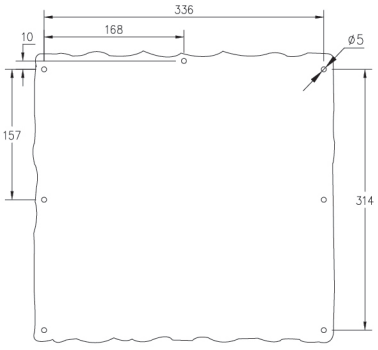

开孔剖面